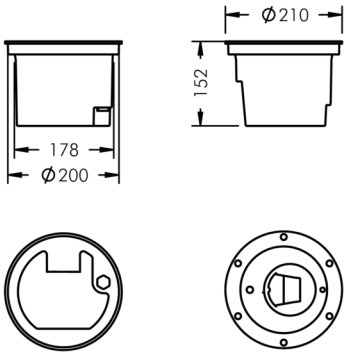

Uplight 220

8 664 115 109

19 W, 706 lm, 4000 K neutralweiß, DALI, wandflutend, schwenkbar 25° / 75°

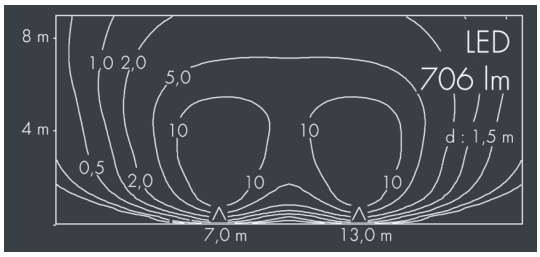

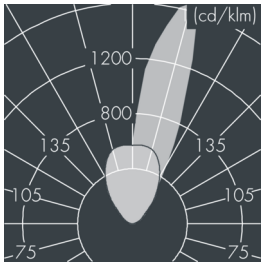

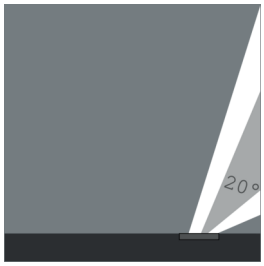

Auf Wunsch bieten wir die Leuchten in Sonderausführung an: Sonderfarben nach RAL, DB oder NCS in Polyesterpulverbeschichtung, Lichtfarben 2700 K oder weitere Lichtfarben, Ausführungen für erhöhte Umgebungstemperaturen.

Ausschreibungstext

Leuchtengehäuse aus hochkorrosionsbeständigem Aluminium-Guss AlSi12 (Leg. 230), 2-fach Polyesterpulver beschichtet in hochwertig deckendem und UV-stabilen Schichtverfahren, Farbe: schwarz RAL 7021, alle äußeren Stahlteile aus rostfreiem Edelstahl, mit rahmenbündigem, temperaturwechselbeständigem Sicherheitsglas (ESG) - einseitig entspiegelt, mit rutschhemmendem Abdeckglas, Oberfläche mit Quadrat-Druck, für Druckbelastung bis max. 5000 kg (nach IEC / EN 60598-2-13), Silikondichtung, Abdeckrahmen und Verschluss mit 6 Schrauben aus V4A, Kabelanschluss: M20, Anschlussklemme: 5-polig, hocheffizienter eloxierter rotationssymmetrischer Aluminiumreflektor, Vorsatzscheibe mit optischer Doppelstruktur für wandflutende Lichtverteilung und integriertem, beweglichem Abschirmblech, Schwenkbereich: 0-20°, arretierbar, mit Heatslide Mechanismus zur optimalen Wärmeabführung, 0,8 m Zuleitung H07RN-F5G1, Betriebsgerät (DALI) eingebaut, CRI > 80, max 3 SDCM, Lebensdauer L80/B20 > 50.000 h,
Halbstreuwinkel: 25° / 75°, Leuchtenlichtstrom: 706 lm, Anschlussleistung: 19 W, System-Lichtausbeute 37 lm/W, Schutzart IP68 (1,5 m), Schutzklasse I, Schlagfestigkeit IK10, Abmessungen: Ø 220 mm, Breite 152 mm, Gewicht 4 kg

Der modulare Aufbau der Leuchte ermöglicht den Austausch einzelner Komponenten. Das Produkt erfüllt die grundlegenden Anforderungen der anwendbaren EU-Richtlinien und des Produktsicherheitsgesetzes und trägt die Kennzeichnung CE.

IP68 IK10

Spezifikationen

Anschlussleistung	19 W	Halbstreuwinkel	25° / 75°
System-Lichtausbeute	37 lm/W	Gehäusefarbe	schwarz RAL 7021
Leuchtmittel	LED 4000 K	Schutzart	IP68 (1,5 m)
Farbwiedergabeindex	CRI > 80	Schutzklasse	I
Farbtoleranz	max 3 SDCM	Schlagfestigkeit	IK10
Lebensdauer ta 25°C	L80/B20 > 50.000 h	Abmessung	Ø 220 mm, Breite 152 mm
Betriebsgerät	DALI	Gewicht	4,00 kg
Eingangsspannung AC	110 – 240 V		
Eingangsspannung DC	190 – 255 V		
Spannungsfestigkeit	3 kV L/N | 4 kV L/PE		
Leuchten pro B16A / C16A	50 / 85		