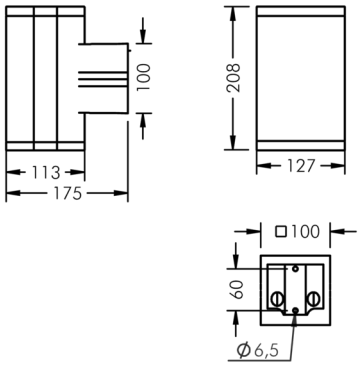


## Twin EL A

8 360 757 009

8 × 1,5 W, 861 lm, 4000 K neutralweiß,
oben engstrahlend, unten engstrahlend 7° / 7°

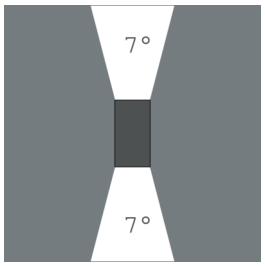


Auf Wunsch bieten wir die Leuchten in Sonderausführung an: Sonderfarben nach RAL, DB oder NCS in Polyesterpulverbeschichtung, Lichtfarben 2700 K oder weitere Lichtfarben, Ausführungen für erhöhte Umgebungstemperaturen.

### Ausschreibungstext

Leuchtengehäuse aus hochkorrosionsbeständigem Aluminium-Druckguss AlSi12 (Leg. 230), Polyesterpulver beschichtet in hochwertig deckendem und UV-stabilen Schichtverfahren, Farbe: silbergrau , alle äußeren Stahlteile aus rostfreiem Edelstahl, temperaturwechselbeständige Sicherheitsgläser (ESG) - einseitig entspiegelt, Silikondichtung, Verschluss mit 4 Edelstahlschrauben, Befestigungsdose: 2 Bohrungen Ø 6,5 mm, Abstand 60 mm, Kabelanschluss: 2 x bis Ø 12 mm, UP und AP, Anschlussklemme: 3-polig, hocheffiziente lichttechnische Optiken aus transparentem thermoplastischem Kunststoff für gezielte Beleuchtungsaufgaben, Betriebsgerät (AC/DC) eingebaut, Halbstreuwinkel: 7° / 7°, Leuchtenlichtstrom: 861 lm, Anschlussleistung: 12 W, Schutzart IP44, Schutzklasse I, Windangriffsfläche 0,036 m², Abmessungen (L×H×B): 175 × 208 × 127 mm, Gewicht 2.3 kg

Der modulare Aufbau der Leuchte ermöglicht den Austausch einzelner Komponenten. Das Produkt erfüllt die grundlegenden Anforderungen der anwendbaren EU-Richtlinien und des Produktsicherheitsgesetzes und trägt die Kennzeichnung CE.

IP 44

## Spezifikationen

| | | | |
|---|---|---|---|
| Anschlussleistung | 12 W | Halbstreuwinkel | 7° / 7° |
| Leuchtmittel | LED 4000 K | Gehäusefarbe | silbergrau |
| Betriebsgerät | on / off | Schutzart | IP44 |
| | | Schutzklasse | I |
| | | Windangriffsfläche | 0,036m² |
| | | Abmessung | 175 × 208 × 127 mm |
| | | Gewicht | 2,30 kg |