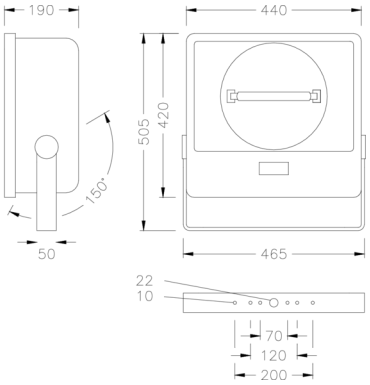

Superlight

8 866 140 029

Für Halogen-Metalldampflampen (HIT-DE) und Natriumdampf-Hochdrucklampen (HST-DE)

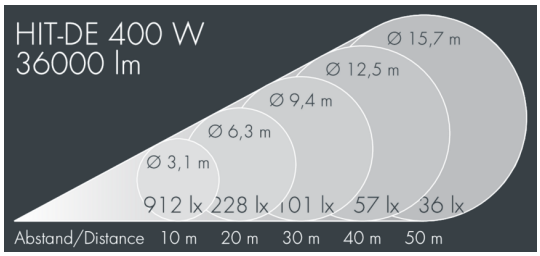

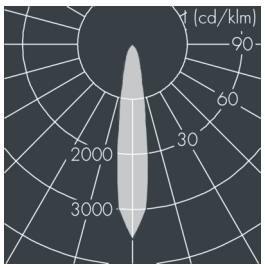

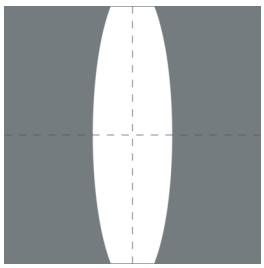

Auf Wunsch bieten wir die Leuchten in Sonderausführung an: Sonderfarben nach RAL, DB oder NCS in Polyesterpulverbeschichtung, Lichtfarben 2700 K oder weitere Lichtfarben, Ausführungen für erhöhte Umgebungstemperaturen.

Ausschreibungstext

Leuchtengehäuse aus Aluminium-Druckguss AlSi12 (Leg. 230), Polyesterpulver beschichtet in hochwertig deckendem und UV-stabilen Schichtverfahren, Farbe: schwarz RAL 7021, alle äußeren Stahlteile aus rostfreiem Edelstahl, temperaturwechselbeständiges Sicherheitsglas (ESG) - einseitig entspiegelt, Leuchte mit Rillenglas, Silikondichtung, Verschluss mit 4 Edelstahlschrauben, Montagebügel aus beschichtetem Aluminium mit Neigungsskala: 6 Bohrungen Ø 10 mm, Abstand 70 mm (120 mm, 200 mm), 1 Mittelloch Ø 22 mm, Neigungsbereich: 150°, Kabelanschluss: M20, Anschlussklemme: 3-polig, rotationssymmetrischer Aluminiumreflektor hochglänzend, Vorschaltgerät und Zündgerät eingebaut, unkompensiert, Kompensation auf Anfrage, Halbstreuwinkel: 57°, Leuchtenlichtstrom: 36000 lm, Anschlussleistung: 400 W, System-Lichtausbeute 82 lm/W, Schutzart IP65, Schutzklasse I, Windangriffsfläche 0,19 m², Abmessungen (L×H×B): 445 × 190 × 420 mm, Gewicht 18.5 kg

Der modulare Aufbau der Leuchte ermöglicht den Austausch einzelner Komponenten. Das Produkt erfüllt die grundlegenden Anforderungen der anwendbaren EU-Richtlinien und des Produktsicherheitsgesetzes und trägt die Kennzeichnung CE.

IP65

Spezifikationen

Anschlussleistung	400 W	Halbstreuwinkel	57°
System-Lichtausbeute	82 lm/W	Gehäusefarbe	schwarz RAL 7021
Betriebsgerät	on / off	Anschlussleitung	Ø 8 – 15 mm
		Schutzart	IP65
		Schutzklasse	I
		Windangriffsfläche	0,19m²
		Abmessung	445 × 190 × 420 mm
		Gewicht	18,50 kg