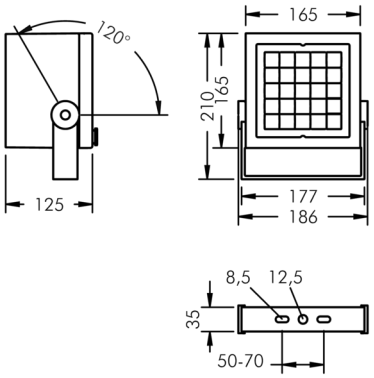

Superlight Nano 5

8 830 045 639

25 × 2,3 W, 3901 lm, 4000 K neutralweiß, 1-10V, bandförmig horizontal 7° / 42°

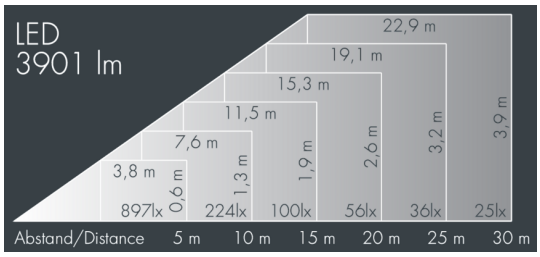

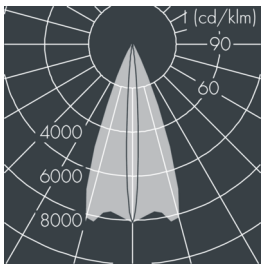

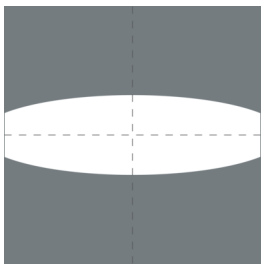

Auf Wunsch bieten wir die Leuchten in Sonderausführung an: Sonderfarben nach RAL, DB oder NCS in Polyesterpulverbeschichtung, Lichtfarben 2700 K oder weitere Lichtfarben, Ausführungen für erhöhte Umgebungstemperaturen.

Ausschreibungstext

Leuchtengehäuse aus hochkorrosionsbeständigem Aluminium-Druckguss AlSi12 (Leg. 230), Polyesterpulver beschichtet in hochwertig deckendem und UV-stabilen Schichtverfahren, Farbe: schwarz RAL 7021, alle äußeren Stahlteile aus rostfreiem Edelstahl, temperaturwechselbeständiges Sicherheitsglas (ESG) - einseitig entspiegelt, dunkler Siebdruck, Silikondichtung, Montagebügel aus beschichtetem Aluminium-Druckguss mit Neigungsskala: 2 Langlöcher Ø 8,5 mm, Abstand 50-70 mm, 1 Mittelloch Ø 12,5 mm, Neigungsbereich: 120°, Kabelanschluss: 2 x M20, Kabeleinführung: 2, Anschlussklemme: 5-polig, hocheffiziente lichttechnische Optiken aus transparentem thermoplastischem Kunststoff für gezielte Beleuchtungsaufgaben, Betriebsgerät (1-10V) eingebaut, CRI > 80, max 2 SDCM, Lebensdauer L90/B10 > 50.000 h, Halbstreuwinkel: 7° / 42°, Leuchtenlichtstrom: 3901 lm, Anschlussleistung: 57 W, System-Lichtausbeute 69 lm/W, Schutzart IP67, Schutzklasse I, Schlagfestigkeit IK08, Windangriffsfläche 0,03 m², Abmessungen (L×H×B): 165 × 125 × 165 mm, Gewicht 3.05 kg

Der modulare Aufbau der Leuchte ermöglicht den Austausch einzelner Komponenten. Das Produkt erfüllt die grundlegenden Anforderungen der anwendbaren EU-Richtlinien und des Produktsicherheitsgesetzes und trägt die Kennzeichnung CE und ENEC.

IP 67 IK 08

Spezifikationen

Anschlussleistung	57 W
System-Lichtausbeute	69 lm/W
Leuchtmittel	LED 4000 K
Farbwiedergabeindex	CRI > 80
Farbtoleranz	max 2 SDCM
Lebensdauer ta 25°C	L90/B10 > 50.000 h
Betriebsgerät	1-10V
Eingangsspannung AC	110 – 240 V
Eingangsspannung DC	190 – 250 V
Spannungsfestigkeit	4 kV L/N | 5 kV L/PE
Leuchten pro B16A / C16A	30 / 51
Halbstreuwinkel	7° / 42°
Gehäusefarbe	schwarz RAL 7021
Anschlussleitung	Ø 6 – 13 mm
Schutzart	IP67
Schutzklasse	I
Schlagfestigkeit	IK08
Windangriffsfläche	0,03m²
Abmessung	165 × 125 × 165 mm
Gewicht	3,05 kg
Max. Umgebungstemp. ta	35°