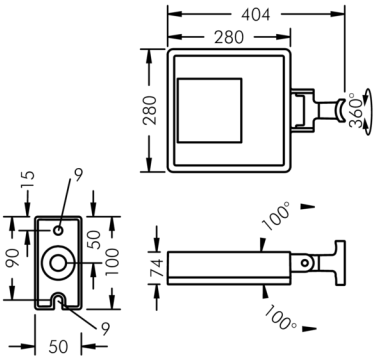

Superlight LED 3

8 887 246 199

55 W, 4003 lm, 3000 K warmweiß, DALI,
Comfort Optic 16°

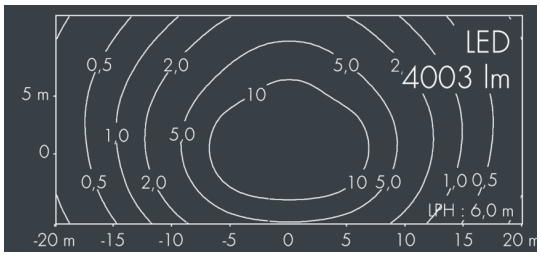

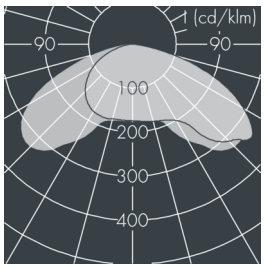

Auf Wunsch bieten wir die Leuchten in Sonderausführung an: Sonderfarben nach RAL, DB oder NCS in Polyesterpulverbeschichtung, Lichtfarben 2700 K oder weitere Lichtfarben, Ausführungen für erhöhte Umgebungstemperaturen.

Ausschreibungstext

Leuchtengehäuse aus Aluminium-Druckguss AlSi12 (Leg. 230), Polyesterpulver beschichtet in hochwertig deckendem und UV-stabilen Schichtverfahren, Farbe: schwarz RAL 7021, alle äußeren Stahlteile aus rostfreiem Edelstahl, temperaturwechselbeständiges Sicherheitsglas (ESG) - einseitig entspiegelt, dunkler Siebdruck, Silikondichtung, Verschluss mit 4 Edelstahlschrauben, zur Befestigung an Masten, Ø 60 - 100 mm, schwenkbarer Leuchtenfuß aus beschichtetem Aluminium: 2 Bohrungen Ø 9 mm, Abstand 75 mm, 1 Durchgangsloch Ø 17 mm, Neigungsbereich: 205°, Kabelanschluss: M20, Anschlussklemme: 5-polig, Microprismen Optic ermöglicht eine Lichtlenkung in definierten Winkeln und sorgt für eine optimale Abschirmung und perfekte Entblendung, programmierbares und DALI dimmbares Betriebsgerät eingebaut, CRI > 85, max 3 SDCM, Lebensdauer L80/B20 > 50.000 h, Halbstreuwinkel: 16°, Leuchtenlichtstrom: 4003 lm, Anschlussleistung: 55 W, System-Lichtausbeute 73 lm/W, Schutzart IP67, Schutzklasse I, Schlagfestigkeit IK08, Windangriffsfläche 0,08 m², Abmessungen (L×H×B): 280 × 74 × 280 mm, Gewicht 6.6 kg

Der modulare Aufbau der Leuchte ermöglicht den Austausch einzelner Komponenten. Das Produkt erfüllt die grundlegenden Anforderungen der anwendbaren EU-Richtlinien und des Produktsicherheitsgesetzes und trägt die Kennzeichnung CE und ENEC.

IP 67 IK 08

Spezifikationen

Anschlussleistung	55 W
System-Lichtausbeute	73 lm/W
Leuchtmittel	LED 3000 K
Farbwiedergabeindex	CRI > 85
Farbtoleranz	max 3 SDCM
Lebensdauer ta 25°C	L80/B20 > 50.000 h
Betriebsgerät	DALI
Halbstreuwinkel	16°
Gehäusefarbe	schwarz RAL 7021
Anschlussleitung	Ø 6 – 13 mm
Schutzart	IP67
Schutzklasse	I
Schlagfestigkeit	IK08
Windangriffsfläche	0,08m²
Abmessung	280 × 74 × 280 mm
Gewicht	6,60 kg
Max. Umgebungstemp. ta	40°