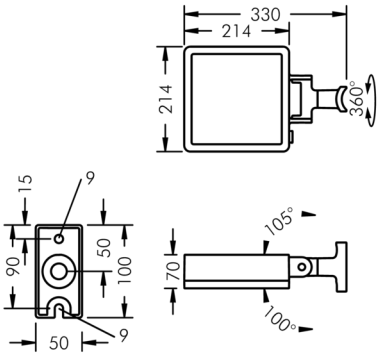

Superlight LED 2

8 886 265 059

40 W, 4267 lm, 4000 K neutralweiß,
breitstrahlend 92° / 102°

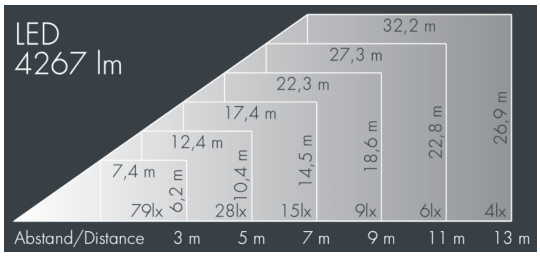

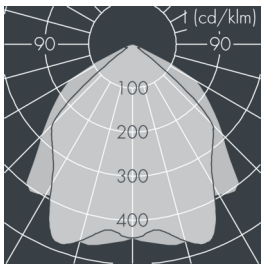

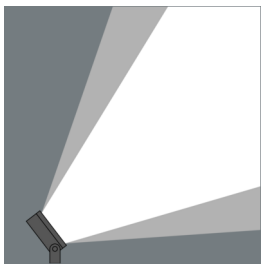

Auf Wunsch bieten wir die Leuchten in Sonderausführung an: Sonderfarben nach RAL, DB oder NCS in Polyesterpulverbeschichtung, Lichtfarben 2700 K oder weitere Lichtfarben, Ausführungen für erhöhte Umgebungstemperaturen.

Ausschreibungstext

Leuchtengehäuse aus Aluminium-Druckguss AlSi12 (Leg. 230), Polyesterpulver beschichtet in hochwertig deckendem und UV-stabilen Schichtverfahren, Farbe: weiß RAL 9002, alle äußeren Stahlteile aus rostfreiem Edelstahl, temperaturwechselbeständiges Sicherheitsglas (ESG) - einseitig entspiegelt, dunkler Siebdruck, Silikondichtung, Verschluss mit 4 Edelstahlschrauben, zur Befestigung an Masten, Ø 60 - 100 mm, schwenkbarer Leuchtenfuß aus beschichtetem Aluminium: 2 Bohrungen Ø 9 mm, Abstand 75 mm, 1 Durchgangsloch Ø 17 mm, Neigungsbereich: 205°, Kabelanschluss: M20, Anschlussklemme: 3-polig, hocheffizienter eloxierter glatt glänzender Aluminiumreflektor, Betriebsgerät (AC/DC) eingebaut, CRI > 80, max 2 SDCM, Lebensdauer L90/B10 > 50.000 h, Halbstreuwinkel: 92° / 102°, Leuchtenlichtstrom: 4267 lm, Anschlussleistung: 40 W, System-Lichtausbeute 106 lm/W, Schutzart IP67, Schutzklasse I, Schlagfestigkeit IK08, Windangriffsfläche 0,047 m², Abmessungen (L×H×B): 215 × 70 × 215 mm, Gewicht 3.2 kg

Der modulare Aufbau der Leuchte ermöglicht den Austausch einzelner Komponenten. Das Produkt erfüllt die grundlegenden Anforderungen der anwendbaren EU-Richtlinien und des Produktsicherheitsgesetzes und trägt die Kennzeichnung CE und ENEC.

IP67 IK08

Spezifikationen

Anschlussleistung	40 W	Halbstreuwinkel	92° / 102°
System-Lichtausbeute	106 lm/W	Gehäusefarbe	weiß RAL 9002
Leuchtmittel	LED 4000 K	Anschlussleitung	Ø 6 – 13 mm
Farbwiedergabeindex	CRI > 80	Schutzart	IP67
Farbtoleranz	max 2 SDCM	Schutzklasse	I
Lebensdauer ta 25°C	L90/B10 > 50.000 h	Schlagfestigkeit	IK08
Betriebsgerät	on / off	Windangriffsfläche	0,047m²
Eingangsspannung AC	220 – 240 V	Abmessung	215 × 70 × 215 mm
Eingangsspannung DC	195 – 255 V	Gewicht	3,20 kg
Spannungsfestigkeit	4 kV L/N | 2 kV L/PE	Max. Umgebungstemp. ta	40°
Leuchten pro B16A / C16A	30 / 51		