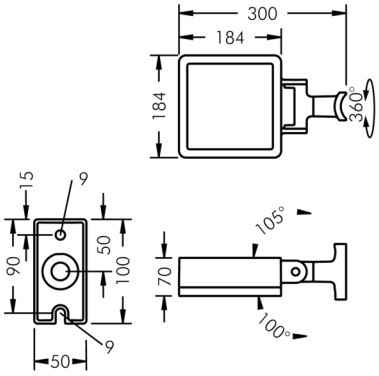


## Superlight LED 1

8 885 255 019

26 W, 2899 lm, 4000 K neutralweiß, engstrahlend 16°

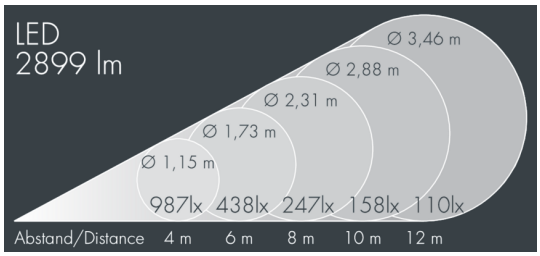


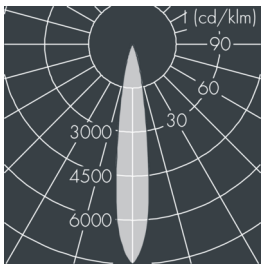


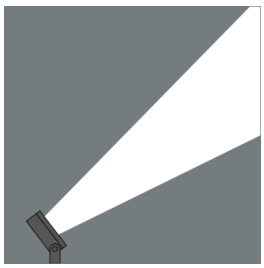

Auf Wunsch bieten wir die Leuchten in Sonderausführung an: Sonderfarben nach RAL, DB oder NCS in Polyesterpulverbeschichtung, Lichtfarben 2700 K oder weitere Lichtfarben, Ausführungen für erhöhte Umgebungstemperaturen.

### Ausschreibungstext

Leuchtengehäuse aus Aluminium-Druckguss AlSi12 (Leg. 230), Polyesterpulver beschichtet in hochwertig deckendem und UV-stabilen Schichtverfahren, Farbe: silbergrau , alle äußeren Stahlteile aus rostfreiem Edelstahl, temperaturwechselbeständiges Sicherheitsglas (ESG) - einseitig entspiegelt, dunkler Siebdruck, Silikondichtung, Verschluss mit 4 Edelstahlschrauben, zur Befestigung an Masten, Ø 60 - 100 mm, schwenkbarer Leuchtenfuß aus beschichtetem Aluminium: 2 Bohrungen Ø 9 mm, Abstand 75 mm, 1 Durchgangsloch Ø 17 mm, Neigungsbereich: 205°, Kabelanschluss: M20, Anschlussklemme: 3-polig, hocheffizienter glänzender Aluminiumreflektor in Kombination mit Hybridlinse für engstrahlende Lichtverteilung aus flachem Leuchtengehäuse, Betriebsgerät (AC/DC) eingebaut, CRI > 80, max 2 SDCM, Lebensdauer L90/B10 > 50.000 h, Halbstreuwinkel: 16°, Leuchtenlichtstrom: 2899 lm, Anschlussleistung: 26 W, System-Lichtausbeute 112 lm/W, Schutzart IP67, Schutzklasse I, Schlagfestigkeit IK08, Windangriffsfläche 0,035 m², Abmessungen (L×H×B): 183 × 70 × 183 mm, Gewicht 2.8 kg

Der modulare Aufbau der Leuchte ermöglicht den Austausch einzelner Komponenten. Das Produkt erfüllt die grundlegenden Anforderungen der anwendbaren EU-Richtlinien und des Produktsicherheitsgesetzes und trägt die Kennzeichnung CE und ENEC.

IP 67 IK 08

## Spezifikationen

| | | | |
|---|---|---|---|
| Anschlussleistung | 26 W | Halbstreuwinkel | 16° |
| System-Lichtausbeute | 112 lm/W | Gehäusefarbe | silbergrau |
| Leuchtmittel | LED 4000 K | Anschlussleitung | Ø 6 – 13 mm |
| Farbwiedergabeindex | CRI > 80 | Schutzart | IP67 |
| Farbtoleranz | max 2 SDCM | Schutzklasse | I |
| Lebensdauer ta 25°C | L90/B10 > 50.000 h | Schlagfestigkeit | IK08 |
| Betriebsgerät | on / off | Windangriffsfläche | 0,035m² |
| Eingangsspannung AC | 220 – 240 V | Abmessung | 183 × 70 × 183 mm |
| Eingangsspannung DC | 190 – 255 V | Gewicht | 2,80 kg |
| Spannungsfestigkeit | 2 kV L/N \| 4 kV L/PE | Max. Umgebungstemp. ta | 45° |
| Leuchten pro B16A / C16A | 50 / 85 | | |