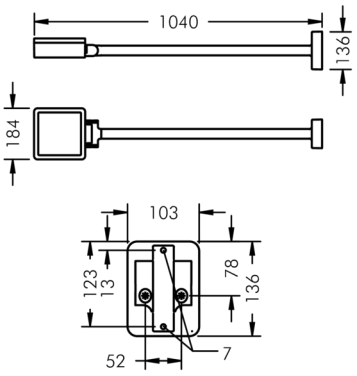

Superlight LED 1

8 885 155 159

26 W, 3056 lm, 4000 K neutralweiß, DALI, breitstrahlend 92° / 108°

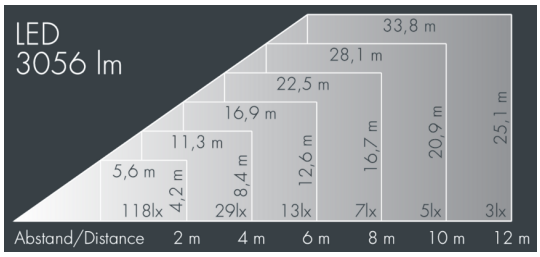

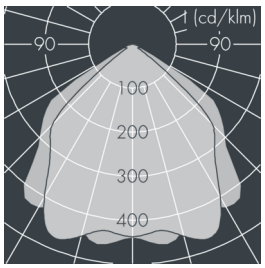

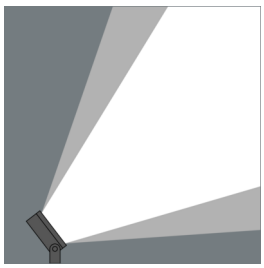

Auf Wunsch bieten wir die Leuchten in Sonderausführung an: Sonderfarben nach RAL, DB oder NCS in Polyesterpulverbeschichtung, Lichtfarben 2700 K oder weitere Lichtfarben, Ausführungen für erhöhte Umgebungstemperaturen.

Ausschreibungstext

Leuchtengehäuse aus Aluminium-Druckguss AlSi12 (Leg. 230), Polyesterpulver beschichtet in hochwertig deckendem und UV-stabilen Schichtverfahren, Farbe: silbergrau , alle äußeren Stahlteile aus rostfreiem Edelstahl, temperaturwechselbeständiges Sicherheitsglas (ESG) - einseitig entspiegelt, dunkler Siebdruck, Silikondichtung, Verschluss mit 4 Edelstahlschrauben, Befestigungsdose: 2 Bohrungen Ø 7 mm, Abstand 110 mm, Kabeleinführung: Ø 7 - 10 mm UP und AP, Neigungsbereich: 200°, Kabelanschluss: M20, Anschlussklemme: 5-polig, hocheffizienter eloxierter glatt glänzender Aluminiumreflektor, Betriebsgerät (DALI) eingebaut, CRI > 80, max 2 SDCM, Lebensdauer L90/B10 > 50.000 h, Halbstreuwinkel: 92° / 108°, Leuchtenlichtstrom: 3056 lm, Anschlussleistung: 26 W, System-Lichtausbeute 118 lm/W, Schutzart IP67, Schutzklasse I, Schlagfestigkeit IK08, Windangriffsfläche 0,035 m², Abmessungen (L×H×B): 183 × 70 × 183 mm, Gewicht 3.4 kg

Der modulare Aufbau der Leuchte ermöglicht den Austausch einzelner Komponenten. Das Produkt erfüllt die grundlegenden Anforderungen der anwendbaren EU-Richtlinien und des Produktsicherheitsgesetzes und trägt die Kennzeichnung CE und ENEC.

IP67 IK08

Spezifikationen

Anschlussleistung	26 W	Halbstreuwinkel	92° / 108°
System-Lichtausbeute	118 lm/W	Gehäusefarbe	silbergrau
Leuchtmittel	LED 4000 K	Anschlussleitung	Ø 6 – 13 mm
Farbwiedergabeindex	CRI > 80	Schutzart	IP67
Farbtoleranz	max 2 SDCM	Schutzklasse	I
Lebensdauer ta 25°C	L90/B10 > 50.000 h	Schlagfestigkeit	IK08
Betriebsgerät	DALI	Windangriffsfläche	0,035m²
Eingangsspannung AC	220 – 240 V	Abmessung	183 × 70 × 183 mm
Eingangsspannung DC	176 – 250 V	Gewicht	3,40 kg
Spannungsfestigkeit	2 kV L/N | 4 kV L/PE	Max. Umgebungstemp. ta	45°
Leuchten pro B16A / C16A	50 / 85		