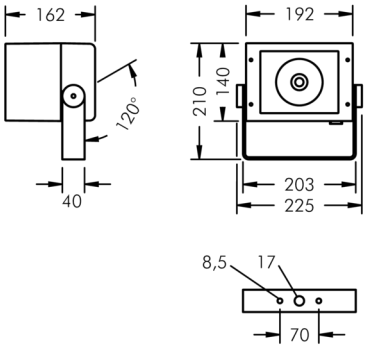

Superlight Compact LED

8 890 065 529

0 W, 4000 K neutralweiß, DALI,
bandförmig vertikal 11°

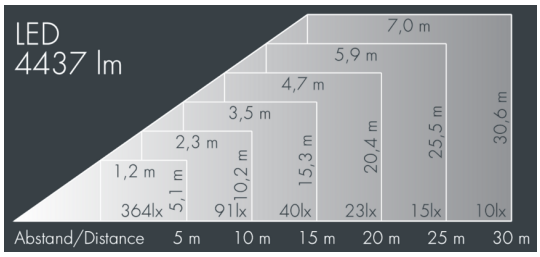

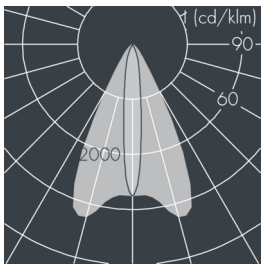

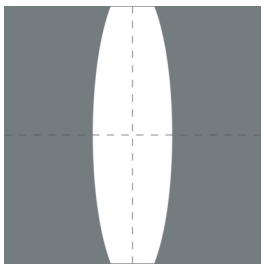

Auf Wunsch bieten wir die Leuchten in Sonderausführung an: Sonderfarben nach RAL, DB oder NCS in Polyesterpulverbeschichtung, Lichtfarben 2700 K oder weitere Lichtfarben, Ausführungen für erhöhte Umgebungstemperaturen.

Ausschreibungstext

Leuchtengehäuse aus Aluminium-Druckguss AlSi12 (Leg. 230), Polyesterpulver beschichtet in hochwertig deckendem und UV-stabilen Schichtverfahren, Farbe: weiß RAL 9002, alle äußeren Stahlteile aus rostfreiem Edelstahl, temperaturwechselbeständiges Sicherheitsglas (ESG) - einseitig entspiegelt, dunkler Siebdruck, Silikondichtung, Verschluss mit 4 Edelstahlschrauben, Montagebügel aus beschichtetem Aluminium mit Neigungsskala: 2 Bohrungen Ø 8,5 mm, Abstand 70 mm, 1 Mittelloch Ø 17 mm, Neigungsbereich: 120°, Kabelanschluss: 2 x M20, Kabeleinführung: 2, Anschlussklemme: 5-polig, hocheffizienter eloxierter matt glänzender Aluminiumreflektor, Betriebsgerät (DALI) eingebaut, Halbstreuwinkel: 11°, Anschlussleistung: 0 W, Schutzart IP67, Schutzklasse I, Schlagfestigkeit IK09, Windangriffsfläche 0,04 m², Abmessungen (L×H×B): 162 × 210 × 225 mm, Gewicht 2.6 kg

Der modulare Aufbau der Leuchte ermöglicht den Austausch einzelner Komponenten. Das Produkt erfüllt die grundlegenden Anforderungen der anwendbaren EU-Richtlinien und des Produktsicherheitsgesetzes und trägt die Kennzeichnung CE.

IP67 IK09

Spezifikationen

Anschlussleistung	0 W	Halbstreuwinkel	11°
Leuchtmittel	LED 4000 K	Gehäusefarbe	weiß RAL 9002
Betriebsgerät	DALI	Schutzart	IP67
		Schutzklasse	I
		Schlagfestigkeit	IK09
		Windangriffsfläche	0,04m²
		Abmessung	162 × 210 × 225 mm
		Gewicht	2,60 kg