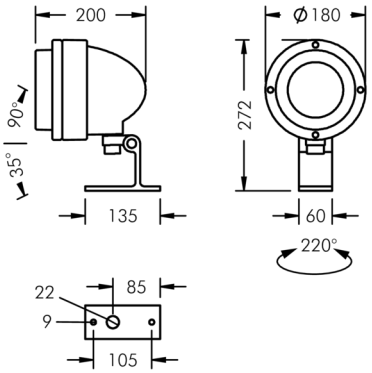

Nightspot A2

8 983 155 279

28 W, 2132 lm, 4000 K neutralweiß, 1-10V, bandförmig, drehbar 17° / 40°

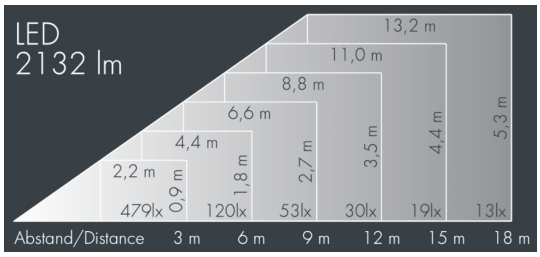

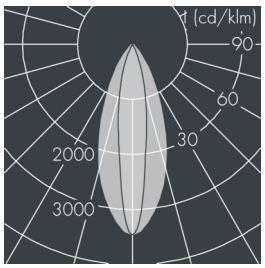

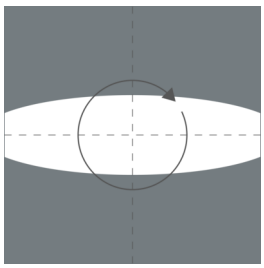

Auf Wunsch bieten wir die Leuchten in Sonderausführung an: Sonderfarben nach RAL, DB oder NCS in Polyesterpulverbeschichtung, Lichtfarben 2700 K oder weitere Lichtfarben, Ausführungen für erhöhte Umgebungstemperaturen.

Ausschreibungstext

Leuchtengehäuse aus hochkorrosionsbeständigem Aluminium-Druckguss AlSi12 (Leg. 230), Polyesterpulver beschichtet in hochwertig deckendem und UV-stabilen Schichtverfahren, Farbe: silbergrau , alle äußeren Stahlteile aus rostfreiem Edelstahl, temperaturwechselbeständiges Sicherheitsglas (ESG) - einseitig entspiegelt, Leuchte mit Rillenglas (innenliegend für bandförmige Lichtverteilung, stufenlos 360° drehbar), Silikondichtung, Verschluss mit 4 Edelstahlschrauben, Schwenkbarer Leuchtenfuß aus beschichtetem Aluminium: 2 Bohrungen Ø 9 mm, Abstand 105 mm, 1 Durchgangsloch Ø 22 mm, Neigungsbereich: 125°, Kabelanschluss: M20, Anschlussklemme: 5-polig, hocheffizienter eloxierter rotationssymmetrischer Aluminiumreflektor, mit eingebautem Sekundärreflektor (eng-/mittelbreitstrahlend) für optimalen Sehkomfort und höchste Effizienz, zur Blendbegrenzung und Reduktion des Streulichtanteils, Betriebsgerät (dimmbar 1-10V) eingebaut, CRI > 80, max 2 SDCM, Lebensdauer L90/B10 > 50.000 h, Halbstreuwinkel: 17° / 40°, Leuchtenlichtstrom: 2132 lm, Anschlussleistung: 28 W, System-Lichtausbeute 75 lm/W, Schutzart IP67, Schutzklasse I, Schlagfestigkeit IK08, Windangriffsfläche 0,035 m², Abmessungen: Ø 180 mm, Breite 200 mm, Gewicht 2.5 kg

Der modulare Aufbau der Leuchte ermöglicht den Austausch einzelner Komponenten. Das Produkt erfüllt die grundlegenden Anforderungen der anwendbaren EU-Richtlinien und des Produktsicherheitsgesetzes und trägt die Kennzeichnung CE.

IP67 IK08

Spezifikationen

Anschlussleistung	28 W
System-Lichtausbeute	75 lm/W
Leuchtmittel	LED 4000 K
Farbwiedergabeindex	CRI > 80
Farbtoleranz	max 2 SDCM
Lebensdauer ta 25°C	L90/B10 > 50.000 h
Betriebsgerät	1-10V
Halbstreuwinkel	17° / 40°
Gehäusefarbe	silbergrau
Anschlussleitung	Ø 8 – 11 mm
Schutzart	IP67
Schutzklasse	I
Schlagfestigkeit	IK08
Windangriffsfläche	0,035m²
Abmessung	Ø 180 mm, Breite 200 mm
Gewicht	2,50 kg
Max. Umgebungstemp. ta	35°