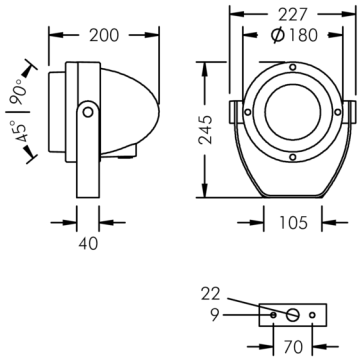


## Nightspot A2

8 983 055 019

28 W, 2492 lm, 4000 K neutralweiß, engstrahlend 11°

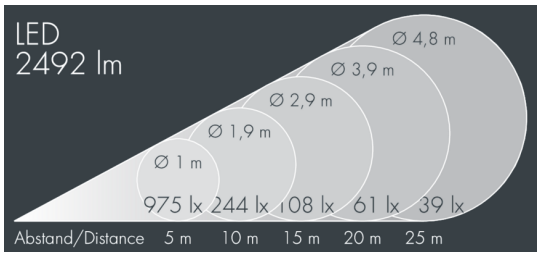


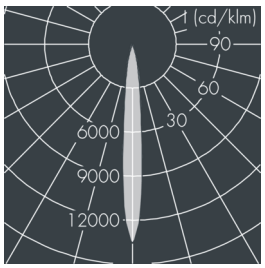


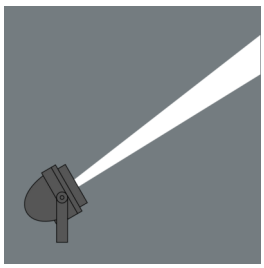

Auf Wunsch bieten wir die Leuchten in Sonderausführung an: Sonderfarben nach RAL, DB oder NCS in Polyesterpulverbeschichtung, Lichtfarben 2700 K oder weitere Lichtfarben, Ausführungen für erhöhte Umgebungstemperaturen.

### Ausschreibungstext

Leuchtengehäuse aus hochkorrosionsbeständigem Aluminium-Druckguss AlSi12 (Leg. 230), Polyesterpulver beschichtet in hochwertig deckendem und UV-stabilen Schichtverfahren, Farbe: silbergrau , alle äußeren Stahlteile aus rostfreiem Edelstahl, temperaturwechselbeständiges Sicherheitsglas (ESG) - einseitig entspiegelt, Silikondichtung, Verschluss mit 4 Edelstahlschrauben, Montagebügel aus beschichtetem Aluminium mit Neigungsskala: 2 Bohrungen Ø 9 mm, Abstand 70 mm, 1 Mittelloch Ø 22 mm, Neigungsbereich: 135°, Kabelanschluss: M20, Anschlussklemme: 3-polig, hocheffizienter eloxierter rotationssymmetrischer Aluminiumreflektor, mit eingebautem Sekundärreflektor (eng-/mittelbreitstrahlend) für optimalen Sehkomfort und höchste Effizienz, zur Blendbegrenzung und Reduktion des Streulichtanteils, Betriebsgerät (AC/DC) eingebaut, CRI > 80, max 3 SDCM, Lebensdauer L80/B20 > 50.000 h, Halbstreuwinkel: 11°, Leuchtenlichtstrom: 2492 lm, Anschlussleistung: 28 W, System-Lichtausbeute 89 lm/W, Schutzart IP67, Schutzklasse I, Schlagfestigkeit IK08, Windangriffsfläche 0,035 m², Abmessungen: Ø 180 mm, Breite 200 mm, Gewicht 2.9 kg

Der modulare Aufbau der Leuchte ermöglicht den Austausch einzelner Komponenten. Das Produkt erfüllt die grundlegenden Anforderungen der anwendbaren EU-Richtlinien und des Produktsicherheitsgesetzes und trägt die Kennzeichnung CE.

IP67 IK08

## Spezifikationen

| | | | |
|---|---|---|---|
| Anschlussleistung | 28 W | Halbstreuwinkel | 11° |
| System-Lichtausbeute | 89 lm/W | Gehäusefarbe | silbergrau |
| Leuchtmittel | LED 4000 K | Anschlussleitung | Ø 8 – 15 mm |
| Farbwiedergabeindex | CRI > 80 | Schutzart | IP67 |
| Farbtoleranz | max 3 SDCM | Schutzklasse | I |
| Lebensdauer ta 25°C | L80/B20 > 50.000 h | Schlagfestigkeit | IK08 |
| Betriebsgerät | on / off | Windangriffsfläche | 0,035m² |
| Eingangsspannung AC | 220 – 240 V | Abmessung | Ø 180 mm, Breite 200 mm |
| Eingangsspannung DC | 190 – 240 V | Gewicht | 2,90 kg |
| Spannungsfestigkeit | 2 kV L/N \| 4 kV L/PE | Max. Umgebungstemp. ta | 35° |