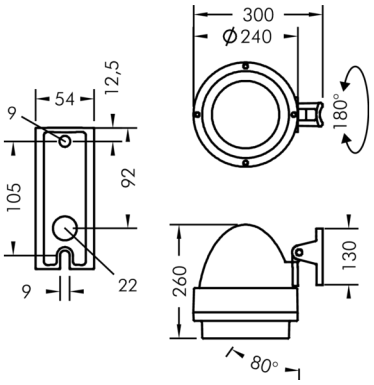

Nightspot B

8 952 254 009

Für Keramikbrennerlampen (HIT-CE)

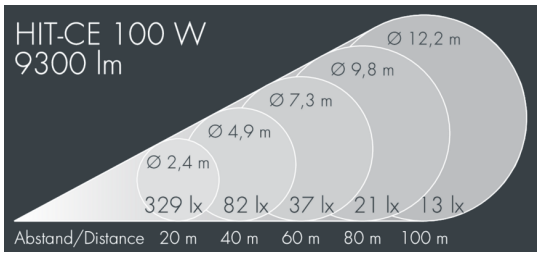

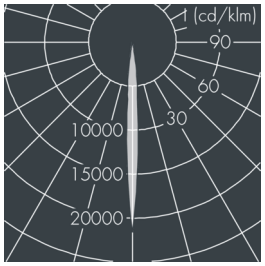

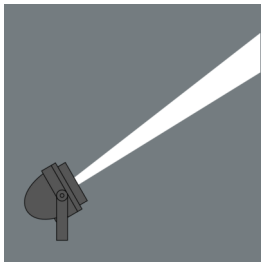

Auf Wunsch bieten wir die Leuchten in Sonderausführung an: Sonderfarben nach RAL, DB oder NCS in Polyesterpulverbeschichtung, Lichtfarben 2700 K oder weitere Lichtfarben, Ausführungen für erhöhte Umgebungstemperaturen.

Ausschreibungstext

Leuchtengehäuse aus hochkorrosionsbeständigem Aluminium-Druckguss AlSi12 (Leg. 230), Polyesterpulver beschichtet in hochwertig deckendem und UV-stabilen Schichtverfahren, Farbe: silbergrau , alle äußeren Stahlteile aus rostfreiem Edelstahl, temperaturwechselbeständiges Sicherheitsglas (ESG) - einseitig entspiegelt, Silikondichtung, Verschluss mit 4 Edelstahlschrauben, zur Befestigung an Masten, Ø 60 - 100 mm, schwenkbarer Leuchtenfuß aus beschichtetem Aluminium: 2 Bohrungen Ø 9 mm, Abstand 105 mm, 1 Durchgangsloch Ø 22 mm, Neigungsbereich: 80°, Kabelanschluss: M20, Anschlussklemme: 3-polig, hocheffizienter eloxierter rotationssymmetrischer Aluminiumreflektor, mit eingebautem Sekundärreflektor (eng-/mittelbreitstrahlend) für optimalen Sehkomfort und höchste Effizienz, zur Blendbegrenzung und Reduktion des Streulichtanteils, Vorschalt- und Zündgerät eingebaut,
unkompensiert, Kompensation auf Anfrage, Halbstreuwinkel: 7°, Leuchtenlichtstrom: 9300 lm, Anschlussleistung: 100 W, System-Lichtausbeute 86 lm/W, Schutzart IP65, Schutzklasse I, Schlagfestigkeit IK08, Windangriffsfläche 0,05 m², Abmessungen: Ø 300 mm, Breite 280 mm, Gewicht 6.2 kg

Der modulare Aufbau der Leuchte ermöglicht den Austausch einzelner Komponenten. Das Produkt erfüllt die grundlegenden Anforderungen der anwendbaren EU-Richtlinien und des Produktsicherheitsgesetzes und trägt die Kennzeichnung CE.

IP65 IK08

Spezifikationen

Anschlussleistung	100 W	Halbstreuwinkel	7°
System-Lichtausbeute	86 lm/W	Gehäusefarbe	silbergrau
Betriebsgerät	on / off	Anschlussleitung	Ø 8 – 15 mm
		Schutzart	IP65
		Schutzklasse	I
		Schlagfestigkeit	IK08
		Windangriffsfläche	0,05m²
		Abmessung	Ø 300 mm, Breite 280 mm
		Gewicht	6,20 kg