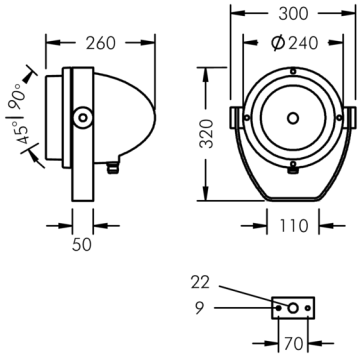

Nightspot B

8 951 063 009

Für Keramikbrennerlampen (HIT-CE)

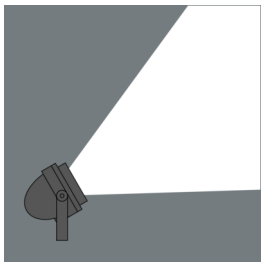

Auf Wunsch bieten wir die Leuchten in Sonderausführung an: Sonderfarben nach RAL, DB oder NCS in Polyesterpulverbeschichtung, Lichtfarben 2700 K oder weitere Lichtfarben, Ausführungen für erhöhte Umgebungstemperaturen.

Ausschreibungstext

Leuchtengehäuse aus hochkorrosionsbeständigem Aluminium-Druckguss AlSi12 (Leg. 230), Polyesterpulver beschichtet in hochwertig deckendem und UV-stabilen Schichtverfahren, Farbe: weiß RAL 9002, alle äußeren Stahlteile aus rostfreiem Edelstahl, temperaturwechselbeständiges Sicherheitsglas (ESG) - einseitig entspiegelt, Silikondichtung, Verschluss mit 4 Edelstahlschrauben, Montagebügel aus beschichtetem Aluminium mit Neigungsskala: 2 Bohrungen Ø 9 mm, Abstand 70 mm, 1 Mittelloch Ø 22 mm, Neigungsbereich: 135°, Kabelanschluss: M20, Anschlussklemme: 3-polig, hocheffizienter eloxierter rotationssymmetrischer Aluminiumreflektor, mit eingebautem Sekundärreflektor (eng-/mittelbreitstrahlend) für optimalen Sehkomfort und höchste Effizienz, zur Blendbegrenzung und Reduktion des Streulichtanteils, Vorschalt- und Zündgerät eingebaut, unkompensiert, Kompensation auf Anfrage, Halbstreuwinkel: 60°, Leuchtenlichtstrom: 3300 lm, Anschlussleistung: 35 W, System-Lichtausbeute 79 lm/W, Schutzart IP65, Schutzklasse I, Schlagfestigkeit IK08, Windangriffsfläche 0,05 m², Abmessungen: Ø 194 mm, Breite 100 mm, Gewicht 5.8 kg

Der modulare Aufbau der Leuchte ermöglicht den Austausch einzelner Komponenten. Das Produkt erfüllt die grundlegenden Anforderungen der anwendbaren EU-Richtlinien und des Produktsicherheitsgesetzes und trägt die Kennzeichnung CE.

IP65 IK08

Spezifikationen

Anschlussleistung	35 W
System-Lichtausbeute	79 lm/W
Betriebsgerät	on / off
Halbstreuwinkel	60°
Gehäusefarbe	weiß RAL 9002
Anschlussleitung	Ø 8 – 15 mm
Schutzart	IP65
Schutzklasse	I
Schlagfestigkeit	IK08
Windangriffsfläche	0,05m²
Abmessung	Ø 194 mm, Breite 100 mm
Gewicht	5,80 kg