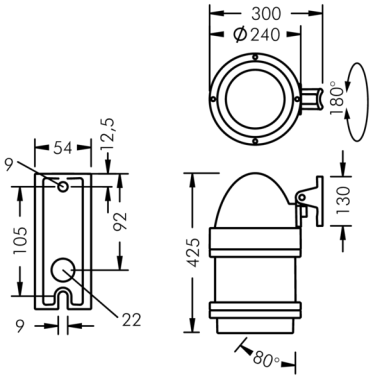

Nightspot B Gobo-Scheinwerfer

8 987 266 119

55 W, 1544 lm, 3000 K warmweiß, DALI,
150 mm Brennweite 14°

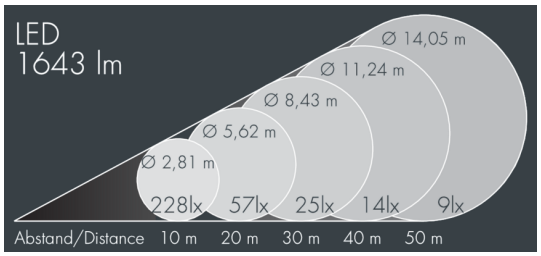

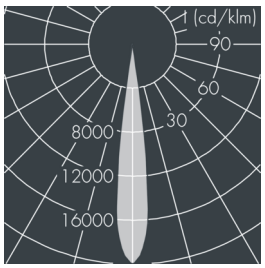

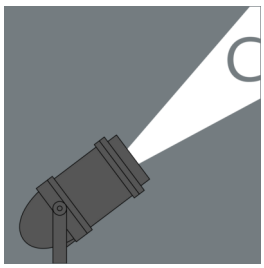

Auf Wunsch bieten wir die Leuchten in Sonderausführung an: Sonderfarben nach RAL, DB oder NCS in Polyesterpulverbeschichtung, Lichtfarben 2700 K oder weitere Lichtfarben, Ausführungen für erhöhte Umgebungstemperaturen.

Ausschreibungstext

Leuchtengehäuse aus hochkorrosionsbeständigem Aluminium-Druckguss AlSi12 (Leg. 230) und Aluminiumprofil, Polyesterpulver beschichtet in hochwertig deckendem und UV-stabilen Schichtverfahren, Farbe: weiß RAL 9002, alle äußeren Stahlteile aus rostfreiem Edelstahl, temperaturwechselbeständiges Sicherheitsglas (ESG) - einseitig entspiegelt, Silikondichtung, Verschluss mit 4 Edelstahlschrauben, zur Befestigung an Masten, Ø 60 - 100 mm, schwenkbarer Leuchtenfuß aus beschichtetem Aluminium: 2 Bohrungen Ø 9 mm, Neigungsbereich: 80°, Kabelanschluss: M20, Anschlussklemme: 5-polig, Schwenkbereich: 180°, fokussierbares Objektiv mit präziserer Lichtverteilung erzeugt randscharfe begrenzte Projektionen mit hoher Abbildungsqualität, Betriebsgerät (dimmbar DALI) eigebaut, 80, Halbstreuwinkel: 14°, Leuchtenlichtstrom: 1544 lm, Anschlussleistung: 55 W, System-Lichtausbeute 28 lm/W, Schutzart IP67, Schutzklasse I, Schlagfestigkeit IK08, Windangriffsfläche 0,085 m², Abmessungen: Ø 240 mm, Breite 425 mm, Gewicht 7.9 kg

Der modulare Aufbau der Leuchte ermöglicht den Austausch einzelner Komponenten. Das Produkt erfüllt die grundlegenden Anforderungen der anwendbaren EU-Richtlinien und des Produktsicherheitsgesetzes und trägt die Kennzeichnung CE.

IP67 IK08

Spezifikationen

Anschlussleistung	55 W	Halbstreuwinkel	14°
System-Lichtausbeute	28 lm/W	Gehäusefarbe	weiß RAL 9002
Leuchtmittel	LED 3000 K	Anschlussleitung	Ø 6 – 10 mm
Farbwiedergabeindex	80	Schutzart	IP67
Betriebsgerät	DALI	Schutzklasse	I
Eingangsspannung AC	220 – 240 V	Schlagfestigkeit	IK08
Eingangsspannung DC	220 – 240 V	Windangriffsfläche	0,085m²
Spannungsfestigkeit	2 kV L/N | 4 kV L/PE	Abmessung	Ø 240 mm, Breite 425 mm
Leuchten pro B16A / C16A	23 / 39	Gewicht	7,90 kg
		Max. Umgebungstemp. ta	35°