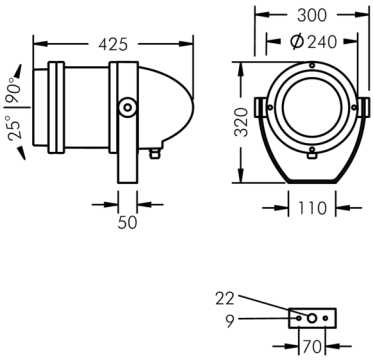

Nightspot B Gobo-Scheinwerfer

8 987 066 549

55 W, 1445 lm, 3000 K warmweiß,
85 mm Brennweite 22°

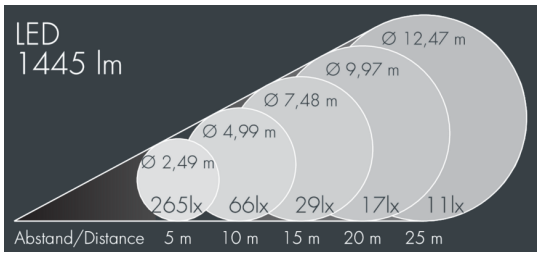

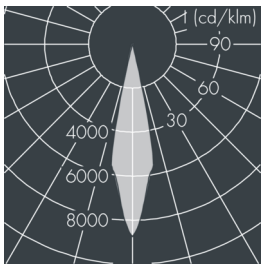

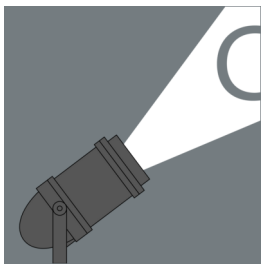

Auf Wunsch bieten wir die Leuchten in Sonderausführung an: Sonderfarben nach RAL, DB oder NCS in Polyesterpulverbeschichtung, Lichtfarben 2700 K oder weitere Lichtfarben, Ausführungen für erhöhte Umgebungstemperaturen.

Ausschreibungstext

Leuchtengehäuse aus hochkorrosionsbeständigem Aluminium-Druckguss AlSi12 (Leg. 230) und Aluminiumprofil, Polyesterpulver beschichtet in hochwertig deckendem und UV-stabilen Schichtverfahren, Farbe: weiß RAL 9002, alle äußeren Stahlteile aus rostfreiem Edelstahl, temperaturwechselbeständiges Sicherheitsglas (ESG) - einseitig entspiegelt, Silikondichtung, Verschluss mit 4 Edelstahlschrauben, Montagebügel aus beschichtetem Aluminium mit Neigungsskala: 2 Bohrungen Ø 9 mm, Abstand 70 mm, 1 Mittelloch Ø 22 mm, Neigungsbereich: 105°, Kabelanschluss: M20, Anschlussklemme: 3-polig, fokussierbares Objektiv mit präziserer Lichtverteilung erzeugt randscharfe begrenzte Projektionen mit hoher Abbildungsqualität, Betriebsgerät (AC/DC) eingebaut, CRI > 80, Lebensdauer L70/B > 50.000 h, Halbstreuwinkel: 22°, Leuchtenlichtstrom: 1445 lm, Anschlussleistung: 55 W, System-Lichtausbeute 26 lm/W, Schutzart IP67, Schutzklasse II, Schlagfestigkeit IK08, Windangriffsfläche 0,085 m², Abmessungen: Ø 240 mm, Breite 425 mm, Gewicht 8.1 kg

Der modulare Aufbau der Leuchte ermöglicht den Austausch einzelner Komponenten. Das Produkt erfüllt die grundlegenden Anforderungen der anwendbaren EU-Richtlinien und des Produktsicherheitsgesetzes und trägt die Kennzeichnung CE.

IP67 IK08

Spezifikationen

Anschlussleistung	55 W	Halbstreuwinkel	22°
System-Lichtausbeute	26 lm/W	Gehäusefarbe	weiß RAL 9002
Leuchtmittel	LED 3000 K	Anschlussleitung	Ø 8 – 15 mm
Farbwiedergabeindex	CRI > 80	Schutzart	IP67
Lebensdauer ta 25°C	L70/B > 50.000 h	Schutzklasse	II
Betriebsgerät	on / off	Schlagfestigkeit	IK08
Eingangsspannung AC	220 – 240 V	Windangriffsfläche	0,085m²
Spannungsfestigkeit	2 kV L/N | 4 kV L/PE	Abmessung	Ø 240 mm, Breite 425 mm
Leuchten pro B16A / C16A	23 / 39	Gewicht	8,10 kg
		Max. Umgebungstemp. ta	35°