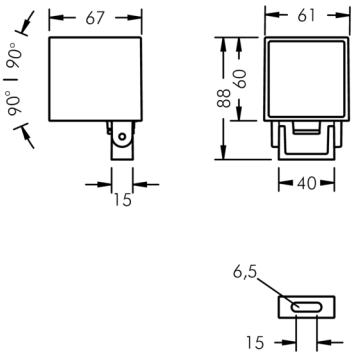

Nanocube

8 308 046 039

5 W, 348 lm, 3000 K warmweiß,
bandförmige Lichtverteilung, horizontal 7° / 34°

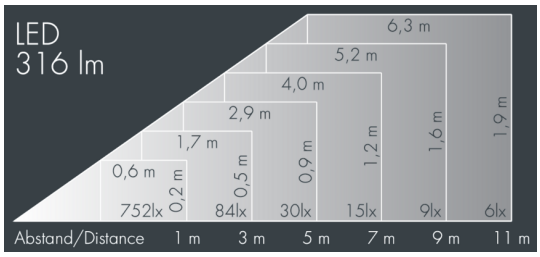

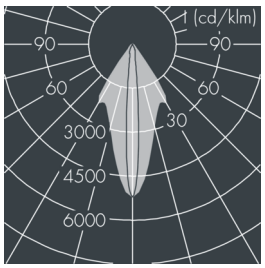

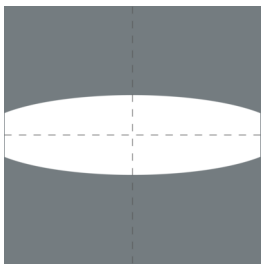

Auf Wunsch bieten wir die Leuchten in Sonderausführung an: Sonderfarben nach RAL, DB oder NCS in Polyesterpulverbeschichtung, Lichtfarben 2700 K oder weitere Lichtfarben, Ausführungen für erhöhte Umgebungstemperaturen.

Ausschreibungstext

Leuchtengehäuse aus hochkorrosionsbeständigem Aluminium-Druckguss AlSi12 (Leg. 230), Polyesterpulver beschichtet in hochwertig deckendem und UV-stabilen Schichtverfahren, Farbe: schwarz RAL 7021, alle äußeren Stahlteile aus rostfreiem Edelstahl, temperaturwechselbeständiges Sicherheitsglas (ESG) - einseitig entspiegelt, dunkler Siebdruck, Silikondichtung, Montagebügel aus beschichtetem Aluminium-Druckguss: 1 Langloch Ø 6,5 mm, Abstand 15 mm, Neigungsbereich: 180°, Kabelanschluss: M16, Anschlussklemme: 3-polig, hocheffizienter facettierter rotationssymmetrischer Aluminiumreflektor mit Rillenglas für bandförmige Lichtverteilung, mit 0,8 m Zuleitung H05RN-F3G1, Betriebsgerät (AC/DC) eingebaut, CRI > 80, max 3 SDCM, Lebensdauer L90/B10 > 50.000 h, Halbstreuwinkel: 7° / 34°, Leuchtenlichtstrom: 348 lm, Anschlussleistung: 5 W, System-Lichtausbeute 70 lm/W, Schutzart IP65, Schutzklasse I, Schlagfestigkeit IK07, Windangriffsfläche 0,005 m², Abmessungen (L×H×B): 61 × 67 × 60 mm, Gewicht 0.47 kg

Der modulare Aufbau der Leuchte ermöglicht den Austausch einzelner Komponenten. Das Produkt erfüllt die grundlegenden Anforderungen der anwendbaren EU-Richtlinien und des Produktsicherheitsgesetzes und trägt die Kennzeichnung CE.

IP65 IK07

Spezifikationen

Anschlussleistung	5 W	Halbstreuwinkel	7° / 34°
System-Lichtausbeute	70 lm/W	Gehäusefarbe	schwarz RAL 7021
Leuchtmittel	LED 3000 K	Schutzart	IP65
Farbwiedergabeindex	CRI > 80	Schutzklasse	I
Farbtoleranz	max 3 SDCM	Schlagfestigkeit	IK07
Lebensdauer ta 25°C	L90/B10 > 50.000 h	Windangriffsfläche	0,005m²
Betriebsgerät	on / off	Abmessung	61 × 67 × 60 mm
Eingangsspannung AC	100 – 240 V	Gewicht	0,47 kg
Spannungsfestigkeit	1 kV L/N | 1 kV L/PE	Max. Umgebungstemp. ta	45°
Leuchten pro B16A / C16A	154 / 154		