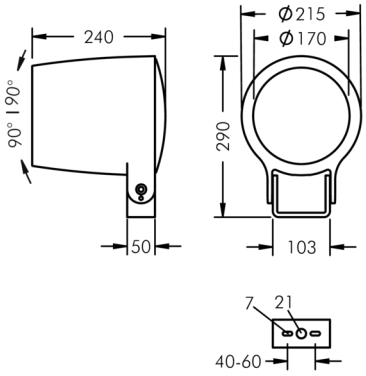

Monospot 4

8 904 042 149

46 W, 2786 lm, 2700 K – 6500 K tunable white DALI, mittelbreitstrahlend 36°

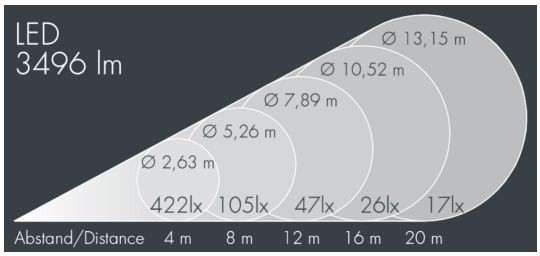

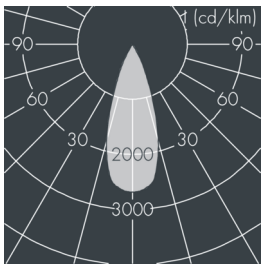

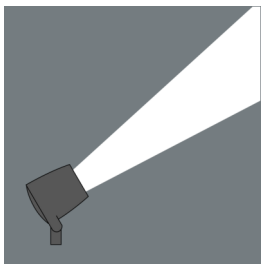

Auf Wunsch bieten wir die Leuchten in Sonderausführung an: Sonderfarben nach RAL, DB oder NCS in Polyesterpulverbeschichtung, Lichtfarben 2700 K oder weitere Lichtfarben, Ausführungen für erhöhte Umgebungstemperaturen.

Ausschreibungstext

Leuchtengehäuse aus hochkorrosionsbeständigem Aluminium-Druckguss AlSi12 (Leg. 230), Farbe: schwarz RAL 7021, dunkler Siebdruck, Silikondichtung, Verschluss mit 3 Edelstahlschrauben, Bügel: 2 Langlöcher Ø 7 mm, Abstand 40 – 60 mm, 1 Mittelloch Ø 21 mm, Neigungsbereich: 180°, Kabelanschluss: M20, Anschlussklemme: 5-polig, Hocheffizienter facettierter rotationssymmetrischer Aluminiumreflektor, Betriebsgerät (dimmbar DALI) eingebaut, CRI > 80, Halbstreuwinkel: 36°, Leuchtenlichtstrom: 2786 lm, Anschlussleistung: 46 W, System-Lichtausbeute 61 – 76 lm/W, Schutzart IP67, Schutzklasse I, Schlagfestigkeit IK08, Windangriffsfläche 0,075 m², Gewicht 4.8 kg

Der modulare Aufbau der Leuchte ermöglicht den Austausch einzelner Komponenten. Das Produkt erfüllt die grundlegenden Anforderungen der anwendbaren EU-Richtlinien und des Produktsicherheitsgesetzes und trägt die Kennzeichnung CE.

IP67 IK08

Spezifikationen

Anschlussleistung	46 W	Halbstreuwinkel	36°
System-Lichtausbeute	61 – 76 lm/W	Gehäusefarbe	schwarz RAL 7021
Leuchtmittel	LED 2700 K – 6500 K	Anschlussleitung	Ø 6 – 13 mm
Farbwiedergabeindex	CRI > 80	Schutzart	IP67
Betriebsgerät	DALI	Schutzklasse	I
		Schlagfestigkeit	IK08
		Windangriffsfläche	0,075m²
		Gewicht	4,80 kg
		Max. Umgebungstemp. ta	35°