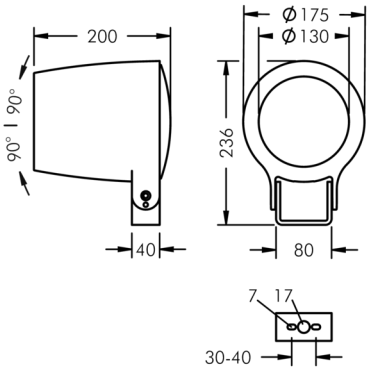

Monospot 3

8 903 066 199

36 W, 2938 lm, 3000 K warmweiß, DALI, asymmetrisch 18°

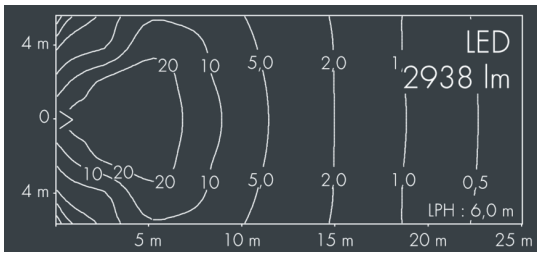

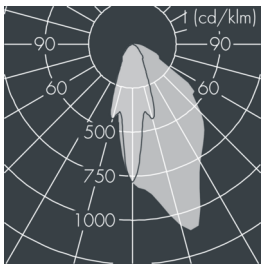

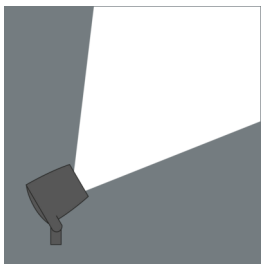

Auf Wunsch bieten wir die Leuchten in Sonderausführung an: Sonderfarben nach RAL, DB oder NCS in Polyesterpulverbeschichtung, Lichtfarben 2700 K oder weitere Lichtfarben, Ausführungen für erhöhte Umgebungstemperaturen.

Ausschreibungstext

Leuchtengehäuse aus hochkorrosionsbeständigem Aluminium-Druckguss AlSi12 (Leg. 230), Polyesterpulver beschichtet in hochwertig deckendem und UV-stabilen Schichtverfahren, Farbe: weiß RAL 9002, alle äußeren Stahlteile aus rostfreiem Edelstahl, temperaturwechselbeständiges Sicherheitsglas (ESG) - einseitig entspiegelt, dunkler Siebdruck, Silikondichtung, Verschluss mit 3 Edelstahlschrauben, Bügel: 2 Bohrungen Ø 7 mm, Abstand 30 - 40 mm, 1 Mittelloch Ø 17 mm, Neigungsbereich: 180°, Kabelanschluss: M20, Anschlussklemme: 5-polig, hocheffizienter asymmetrischer Aluminiumreflektor, Betriebsgerät (dimmbar DALI) eingebaut, CRI > 80, max 2 SCDM, Lebensdauer L90/B10 > 50.000 h, Leuchtenlichtstrom: 2938 lm, Anschlussleistung: 36 W, System-Lichtausbeute 83 lm/W, Schutzart IP67, Schutzklasse I, Schlagfestigkeit IK08, Windangriffsfläche 0,049 m², Abmessungen: Ø 175 mm, Breite 200 mm, Gewicht 3.5 kg

Der modulare Aufbau der Leuchte ermöglicht den Austausch einzelner Komponenten. Das Produkt erfüllt die grundlegenden Anforderungen der anwendbaren EU-Richtlinien und des Produktsicherheitsgesetzes und trägt die Kennzeichnung CE und ENEC.

IP67 IK08

Spezifikationen

Anschlussleistung	36 W	Gehäusefarbe	weiß RAL 9002
System-Lichtausbeute	83 lm/W	Anschlussleitung	Ø 6 – 13 mm
Leuchtmittel	LED 3000 K	Schutzart	IP67
Farbwiedergabeindex	CRI > 80	Schutzklasse	I
Farbtoleranz	max 2 SCDM	Schlagfestigkeit	IK08
Lebensdauer ta 25°C	L90/B10 > 50.000 h	Windangriffsfläche	0,049m²
Betriebsgerät	DALI	Abmessung	Ø 175 mm, Breite 200 mm
Eingangsspannung AC	110 – 240 V	Gewicht	3,50 kg
Eingangsspannung DC	190 – 250 V	Max. Umgebungstemp. ta	35°
Spannungsfestigkeit	4 kV L/N | 5 kV L/PE		
Leuchten pro B16A / C16A	30 / 51		