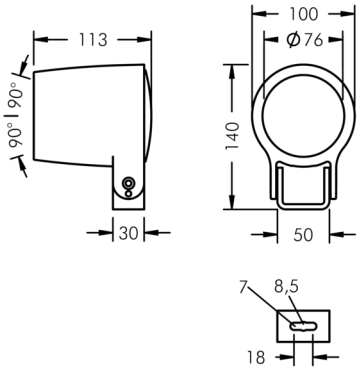

Monospot 1

8 901 045 059

7 W, 619 lm, 4000 K neutralweiß,
breitstrahlend 44°

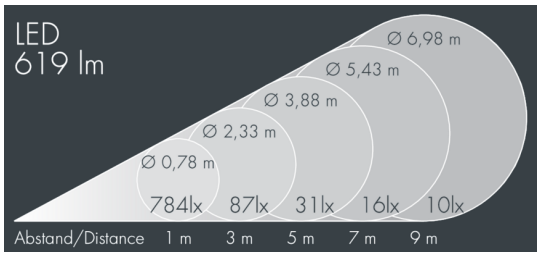

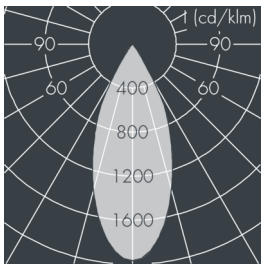

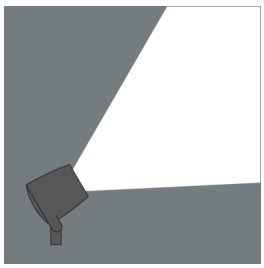

Auf Wunsch bieten wir die Leuchten in Sonderausführung an: Sonderfarben nach RAL, DB oder NCS in Polyesterpulverbeschichtung, Lichtfarben 2700 K oder weitere Lichtfarben, Ausführungen für erhöhte Umgebungstemperaturen.

Ausschreibungstext

Leuchtengehäuse aus hochkorrosionsbeständigem Aluminium-Druckguss AlSi12 (Leg. 230), Polyesterpulver beschichtet in hochwertig deckendem und UV-stabilen Schichtverfahren, Farbe: schwarz RAL 7021, alle äußeren Stahlteile aus rostfreiem Edelstahl, temperaturwechselbeständiges Sicherheitsglas (ESG) - einseitig entspiegelt, dunkler Siebdruck, Silikondichtung, Verschluss mit 2 Edelstahlschrauben, Bügel: 1 Langloch Ø 7 mm, Abstand 18 mm, 1 Mittelloch Ø 8,5 mm, Neigungsbereich: 180°, Kabelanschluss: M16, Anschlussklemme: 3-polig, hocheffizienter facettierter rotationssymmetrischer Aluminiumreflektor, Betriebsgerät (AC) eingebaut, CRI > 80, max 3 SDCM, Lebensdauer L90/B10 > 50.000 h, Halbstreuwinkel: 44°, Leuchtenlichtstrom: 619 lm, Anschlussleistung: 7 W, System-Lichtausbeute 88 lm/W, Schutzart IP67, Schutzklasse I, Schlagfestigkeit IK08, Windangriffsfläche 0,017 m², Abmessungen: Ø 100 mm, Breite 113 mm, Gewicht 1 kg

Der modulare Aufbau der Leuchte ermöglicht den Austausch einzelner Komponenten. Das Produkt erfüllt die grundlegenden Anforderungen der anwendbaren EU-Richtlinien und des Produktsicherheitsgesetzes und trägt die Kennzeichnung CE und ENEC.

IP67 IK08

Spezifikationen

Anschlussleistung	7 W	Halbstreuwinkel	44°
System-Lichtausbeute	88 lm/W	Gehäusefarbe	schwarz RAL 7021
Leuchtmittel	LED 4000 K	Anschlussleitung	Ø 5 – 9 mm
Farbwiedergabeindex	CRI > 80	Schutzart	IP67
Farbtoleranz	max 3 SDCM	Schutzklasse	I
Lebensdauer ta 25°C	L90/B10 > 50.000 h	Schlagfestigkeit	IK08
Betriebsgerät	on / off	Windangriffsfläche	0,017m²
Eingangsspannung AC	100 – 240 V	Abmessung	Ø 100 mm, Breite 113 mm
Spannungsfestigkeit	1 kV L/N | 1 kV L/PE	Gewicht	1,00 kg
Leuchten pro B16A / C16A	154 / 154	Max. Umgebungstemp. ta	44°