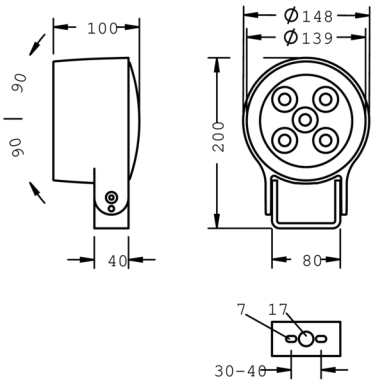

Monospot S3

8 993 056 079

5 × 5,2 W, 1433 lm, 3000 K warmweiß, bandförmig, drehbar 6° / 23°

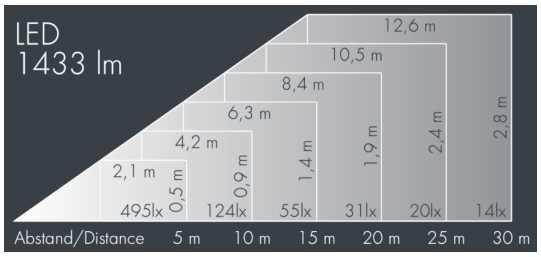

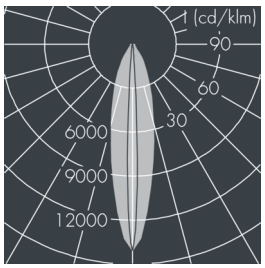

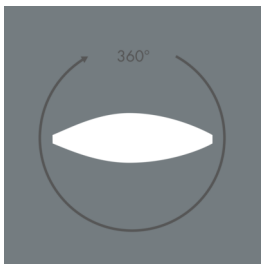

Auf Wunsch bieten wir die Leuchten in Sonderausführung an: Sonderfarben nach RAL, DB oder NCS in Polyesterpulverbeschichtung, Lichtfarben 2700 K oder weitere Lichtfarben, Ausführungen für erhöhte Umgebungstemperaturen.

Ausschreibungstext

Leuchtengehäuse aus hochkorrosionsbeständigem Aluminium-Druckguss AlSi12 (Leg. 230), Polyesterpulver beschichtet in hochwertig deckendem und UV-stabilen Schichtverfahren, Farbe: silbergrau , alle äußeren Stahlteile aus rostfreiem Edelstahl, temperaturwechselbeständiges Sicherheitsglas (ESG) - einseitig entspiegelt, Leuchte mit montiertem Rillenglas, von außen stufenlos 360° drehbar, Silikondichtung, Verschluss mit 3 Edelstahlschrauben, Bügel: 2 Bohrungen Ø 7 mm, Abstand 30 - 40 mm, 1 Mittelloch Ø 17 mm, Neigungsbereich: 180°, Kabelanschluss: M16, Anschlussklemme: 3-polig, präzise PMMA Optiken, Betriebsgerät (AC/DC) eingebaut, CRI > 80, max 2 SDCM, Lebensdauer L90/B10 > 50.000 h, Halbstreuwinkel: 6° / 23°, Leuchtenlichtstrom: 1433 lm, Anschlussleistung: 26 W, System-Lichtausbeute 55 lm/W, Schutzart IP67, Schutzklasse I, Schlagfestigkeit IK08, Windangriffsfläche 0,016 m², Abmessungen: Ø 148 mm, Breite 100 mm, Gewicht 1.8 kg

Der modulare Aufbau der Leuchte ermöglicht den Austausch einzelner Komponenten. Das Produkt erfüllt die grundlegenden Anforderungen der anwendbaren EU-Richtlinien und des Produktsicherheitsgesetzes und trägt die Kennzeichnung CE und ENEC.

IP67 IK08

Spezifikationen

Anschlussleistung	26 W	Halbstreuwinkel	6° / 23°
System-Lichtausbeute	55 lm/W	Gehäusefarbe	silbergrau
Leuchtmittel	LED 3000 K	Anschlussleitung	Ø 6 – 13 mm
Farbwiedergabeindex	CRI > 80	Schutzart	IP67
Farbtoleranz	max 2 SDCM	Schutzklasse	I
Lebensdauer ta 25°C	L90/B10 > 50.000 h	Schlagfestigkeit	IK08
Betriebsgerät	on / off	Windangriffsfläche	0,016m²
Eingangsspannung AC	220 – 240 V	Abmessung	Ø 148 mm, Breite 100 mm
Eingangsspannung DC	220 – 240 V	Gewicht	1,80 kg
Spannungsfestigkeit	2 kV L/N | 4 kV L/PE	Max. Umgebungstemp. ta	35°
Leuchten pro B16A / C16A	50 / 85		