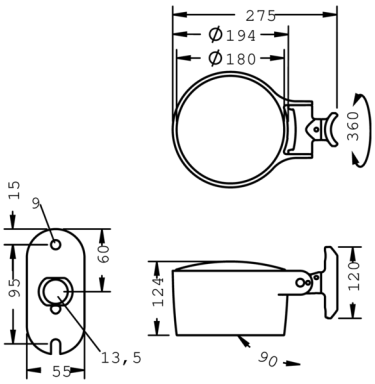

Monospot S4

8 994 256 159

45 W, 3770 lm, 3000 K warmweiß, DALI, breitstrahlend (mit Indirektreflektor)

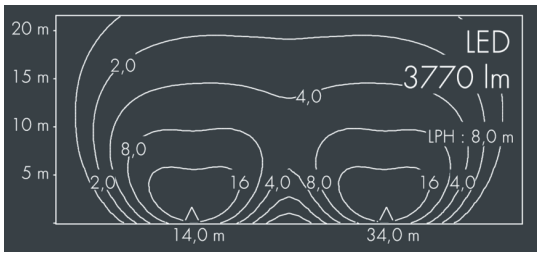

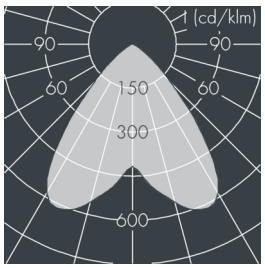

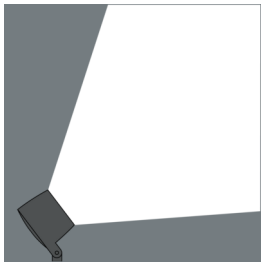

Auf Wunsch bieten wir die Leuchten in Sonderausführung an: Sonderfarben nach RAL, DB oder NCS in Polyesterpulverbeschichtung, Lichtfarben 2700 K oder weitere Lichtfarben, Ausführungen für erhöhte Umgebungstemperaturen.

Ausschreibungstext

Leuchtengehäuse aus hochkorrosionsbeständigem Aluminium-Druckguss AlSi12 (Leg. 230), Polyesterpulver beschichtet in hochwertig deckendem und UV-stabilen Schichtverfahren, Farbe: silbergrau , alle äußeren Stahlteile aus rostfreiem Edelstahl, temperaturwechselbeständiges Sicherheitsglas (ESG) - einseitig entspiegelt, dunkler Siebdruck, Silikondichtung, Verschluss mit 3 Edelstahlschrauben, zur Befestigung an Masten Ø 60 - 100 mm, schwenkbarer Leuchtenfuß aus beschichtetem Aluminium, 2 Bohrungen Ø 9 mm, Abstand 95 mm, 1 Durchgangsloch Ø 13,5 mm, Neigungsbereich: 90°, 360° drehbar, Kabelanschluss: M20, Anschlussklemme: 5-polig, hocheffizienter facettierter rotationssymmetrischer Aluminiumreflektor, Betriebsgerät (dimmbar DALI) eingebaut, CRI > 80, Leuchtenlichtstrom: 3770 lm, Anschlussleistung: 45 W, System-Lichtausbeute 83 lm/W, Schutzart IP67, Schutzklasse I, Schlagfestigkeit IK08, Abmessungen: Ø 194 mm, Breite 124 mm, Gewicht 3 kg

Der modulare Aufbau der Leuchte ermöglicht den Austausch einzelner Komponenten. Das Produkt erfüllt die grundlegenden Anforderungen der anwendbaren EU-Richtlinien und des Produktsicherheitsgesetzes und trägt die Kennzeichnung CE und ENEC.

IP67 IK08

Spezifikationen

Anschlussleistung	45 W	Gehäusefarbe	silbergrau
System-Lichtausbeute	83 lm/W	Schutzart	IP67
Leuchtmittel	LED 3000 K	Schutzklasse	I
Farbwiedergabeindex	CRI > 80	Schlagfestigkeit	IK08
Betriebsgerät	DALI	Abmessung	Ø 194 mm, Breite 124 mm
		Gewicht	3,00 kg