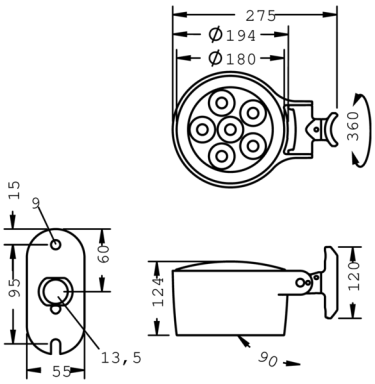

Monospot S4

8 994 255 179

6 × 7,7 W, 2315 lm, 4000 K neutralweiß, DALI, bandförmig, drehbar 5° / 24°

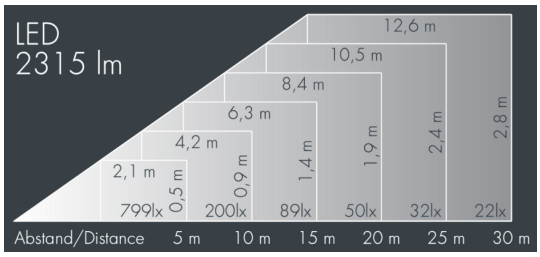

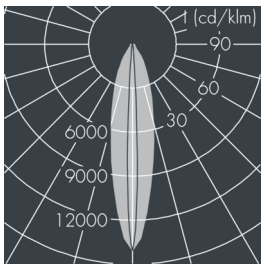

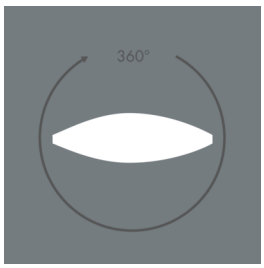

Auf Wunsch bieten wir die Leuchten in Sonderausführung an: Sonderfarben nach RAL, DB oder NCS in Polyesterpulverbeschichtung, Lichtfarben 2700 K oder weitere Lichtfarben, Ausführungen für erhöhte Umgebungstemperaturen.

Ausschreibungstext

Leuchtengehäuse aus hochkorrosionsbeständigem Aluminium-Druckguss AlSi12 (Leg. 230), Polyesterpulver beschichtet in hochwertig deckendem und UV-stabilen Schichtverfahren, Farbe: silbergrau , alle äußeren Stahlteile aus rostfreiem Edelstahl, temperaturwechselbeständiges Sicherheitsglas (ESG) - einseitig entspiegelt, Silikondichtung, Verschluss mit 3 Edelstahlschrauben, zur Befestigung an Masten Ø 60 - 100 mm, schwenkbarer Leuchtenfuß aus beschichtetem Aluminium, 2 Bohrungen Ø 9 mm, Abstand 95 mm, 1 Durchgangsloch Ø 13,5 mm, Neigungsbereich: 90°, 360° drehbar, Kabelanschluss: M20, Anschlussklemme: 5-polig, präzise PMMA Optiken, Betriebsgerät (dimmbar DALI) eingebaut, CRI > 80, max 2 SDCM, Lebensdauer L90/B10 > 50.000 h, Halbstreuwinkel: 5° / 24°, Leuchtenlichtstrom: 2315 lm, Anschlussleistung: 46 W, System-Lichtausbeute 50 lm/W, Schutzart IP67, Schutzklasse I, Schlagfestigkeit IK08, Windangriffsfläche 0,027 m², Abmessungen: Ø 194 mm, Breite 124 mm, Gewicht 2.8 kg

Der modulare Aufbau der Leuchte ermöglicht den Austausch einzelner Komponenten. Das Produkt erfüllt die grundlegenden Anforderungen der anwendbaren EU-Richtlinien und des Produktsicherheitsgesetzes und trägt die Kennzeichnung CE und ENEC.

IP67 IK08

Spezifikationen

Anschlussleistung	46 W	Halbstreuwinkel	5° / 24°
System-Lichtausbeute	50 lm/W	Gehäusefarbe	silbergrau
Leuchtmittel	LED 4000 K	Anschlussleitung	Ø 6 – 13 mm
Farbwiedergabeindex	CRI > 80	Schutzart	IP67
Farbtoleranz	max 2 SDCM	Schutzklasse	I
Lebensdauer ta 25°C	L90/B10 > 50.000 h	Schlagfestigkeit	IK08
Betriebsgerät	DALI	Windangriffsfläche	0,027m²
Eingangsspannung AC	220 – 240 V	Abmessung	Ø 194 mm, Breite 124 mm
Eingangsspannung DC	220 – 240 V	Gewicht	2,80 kg
Spannungsfestigkeit	6 kV L/N | 10 kV L/PE	Max. Umgebungstemp. ta	40°
Leuchten pro B16A / C16A	8 / 9		