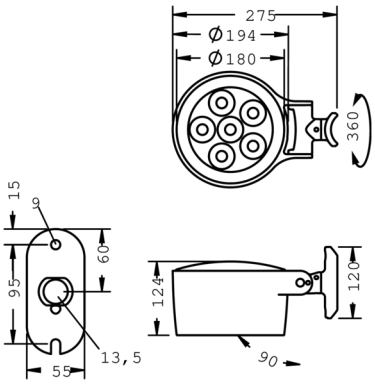


## Monospot S4

8 994 245 079

6 × 7,7 W, 2315 lm, 4000 K neutralweiß, bandförmig, drehbar 5° / 24°

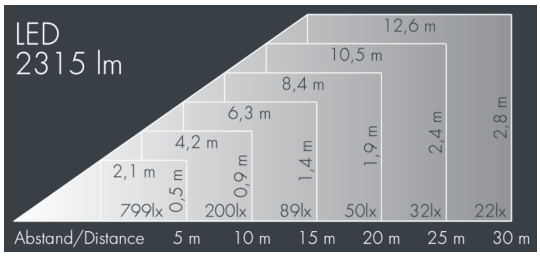


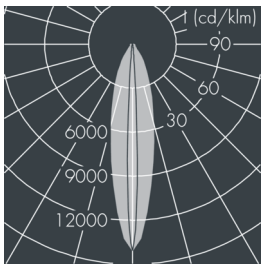


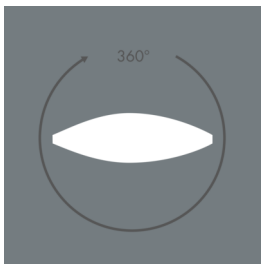


Auf Wunsch bieten wir die Leuchten in Sonderausführung an: Sonderfarben nach RAL, DB oder NCS in Polyesterpulverbeschichtung, Lichtfarben 2700 K oder weitere Lichtfarben, Ausführungen für erhöhte Umgebungstemperaturen.

### Ausschreibungstext

Leuchtengehäuse aus hochkorrosionsbeständigem Aluminium-Druckguss AlSi12 (Leg. 230), Polyesterpulver beschichtet in hochwertig deckendem und UV-stabilen Schichtverfahren, Farbe: schwarz RAL 7021, alle äußeren Stahlteile aus rostfreiem Edelstahl, temperaturwechselbeständiges Sicherheitsglas (ESG) - einseitig entspiegelt, Silikondichtung, Verschluss mit 3 Edelstahlschrauben, zur Befestigung an Masten Ø 60 - 100 mm, schwenkbarer Leuchtenfuß aus beschichtetem Aluminium, 2 Bohrungen Ø 9 mm, Abstand 95 mm, 1 Durchgangsloch Ø 13,5 mm, Neigungsbereich: 90°, 360° drehbar, Kabelanschluss: M20, Anschlussklemme: 3-polig, präzise PMMA Optiken, Betriebsgerät (AC/DC) eingebaut, CRI > 80, max 2 SDCM, Lebensdauer L90/B10 > 50.000 h, Halbstreuwinkel: 5° / 24°, Leuchtenlichtstrom: 2315 lm, Anschlussleistung: 46 W, System-Lichtausbeute 50 lm/W, Schutzart IP67, Schutzklasse I, Schlagfestigkeit IK08, Windangriffsfläche 0,027 m², Abmessungen: Ø 194 mm, Breite 124 mm, Gewicht 2.8 kg

Der modulare Aufbau der Leuchte ermöglicht den Austausch einzelner Komponenten. Das Produkt erfüllt die grundlegenden Anforderungen der anwendbaren EU-Richtlinien und des Produktsicherheitsgesetzes und trägt die Kennzeichnung CE und ENEC.

IP67 IK08

## Spezifikationen

| | | | |
|---|---|---|---|
| Anschlussleistung | 46 W | Halbstreuwinkel | 5° / 24° |
| System-Lichtausbeute | 50 lm/W | Gehäusefarbe | schwarz RAL 7021 |
| Leuchtmittel | LED 4000 K | Anschlussleitung | Ø 6 – 13 mm |
| Farbwiedergabeindex | CRI > 80 | Schutzart | IP67 |
| Farbtoleranz | max 2 SDCM | Schutzklasse | I |
| Lebensdauer ta 25°C | L90/B10 > 50.000 h | Schlagfestigkeit | IK08 |
| Betriebsgerät | on / off | Windangriffsfläche | 0,027m² |
| Eingangsspannung AC | 220 – 240 V | Abmessung | Ø 194 mm, Breite 124 mm |
| Eingangsspannung DC | 220 – 240 V | Gewicht | 2,80 kg |
| Spannungsfestigkeit | 6 kV L/N \| 10 kV L/PE | Max. Umgebungstemp. ta | 40° |
| Leuchten pro B16A / C16A | 8 / 9 | | |