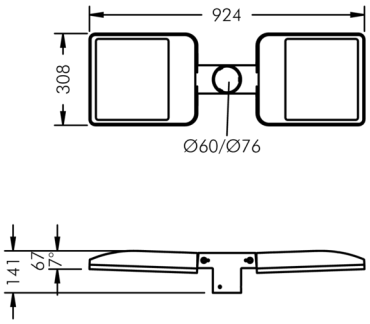

Monospace High Output

8 251 455 189

10 × 16 W, 19226 lm, 4000 K neutralweiß, DALI, asymmetrisch breitstrahlend 60° / 138°

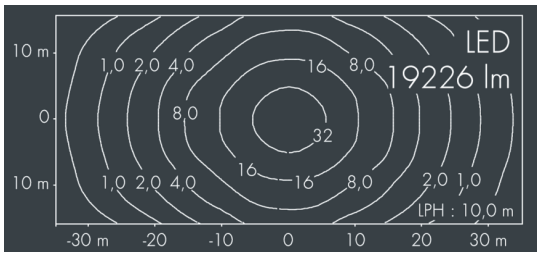

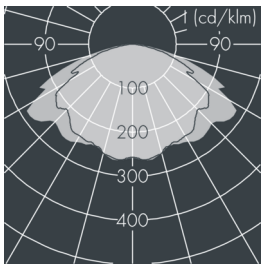

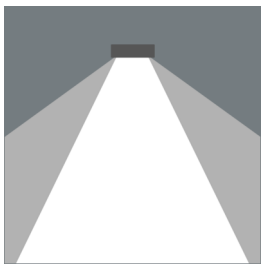

Auf Wunsch bieten wir die Leuchten in Sonderausführung an: Sonderfarben nach RAL, DB oder NCS in Polyesterpulverbeschichtung, Lichtfarben 2700 K oder weitere Lichtfarben, Ausführungen für erhöhte Umgebungstemperaturen.

Ausschreibungstext

Leuchtengehäuse aus hochkorrosionsbeständigem Aluminium-Druckguss AlSi12 (Leg. 230), Polyesterpulver beschichtet in hochwertig deckendem und UV-stabilen Schichtverfahren, Farbe: silbergrau , alle äußeren Stahlteile aus rostfreiem Edelstahl, temperaturwechselbeständiges, lichteffizientes Sicherheitsglas (ESG) - einseitig entspiegelt, dunkler Siebdruck, Silikondichtung, Verschluss mit 4 Edelstahlschrauben, mit 2-fach Mastaufsatz für Mastzopf Ø 60/76 mm, Befestigung mit 3 Madenschrauben M8, Neigungsbereich: 7°, Kabelanschluss: M20, mit 2x 8 m Gummi-Zuleitung H05RN-F5G1, Anschlussklemme: 5-polig, hocheffizienter metallisierter PC-Reflektor, Betriebsgerät (DALI) eingebaut, CRI > 80, 3 SCDM, Lebensdauer L80/B20 > 50.000 h, Halbstreuwinkel: 60° / 138°, Leuchtenlichtstrom: 19226 lm, Anschlussleistung: 160 W, System-Lichtausbeute 120 lm/W, Schutzart IP67, Schutzklasse I, Schlagfestigkeit IK08, Windangriffsfläche 0,063 m², Abmessungen (L×H×B): 924 × 67 × 308 mm, Gewicht 10.3 kg

Der modulare Aufbau der Leuchte ermöglicht den Austausch einzelner Komponenten. Das Produkt erfüllt die grundlegenden Anforderungen der anwendbaren EU-Richtlinien und des Produktsicherheitsgesetzes und trägt die Kennzeichnung CE.

IP67 IK08

Spezifikationen

Anschlussleistung	160 W	Halbstreuwinkel	60° / 138°
System-Lichtausbeute	120 lm/W	Gehäusefarbe	silbergrau
Leuchtmittel	LED 4000 K	Schutzart	IP67
Farbwiedergabeindex	CRI > 80	Schutzklasse	I
Farbtoleranz	3 SCDM	Schlagfestigkeit	IK08
Lebensdauer ta 25°C	L80/B20 > 50.000 h	Windangriffsfläche	0,063m²
Betriebsgerät	DALI	Abmessung	924 × 67 × 308 mm
Eingangsspannung AC	202 – 254 V	Gewicht	10,30 kg
Eingangsspannung DC	186 – 250 V	Max. Umgebungstemp. ta	35°
Spannungsfestigkeit	6 kV L/N | 10 kV L/PE		
Leuchten pro B16A / C16A	10 / 17		