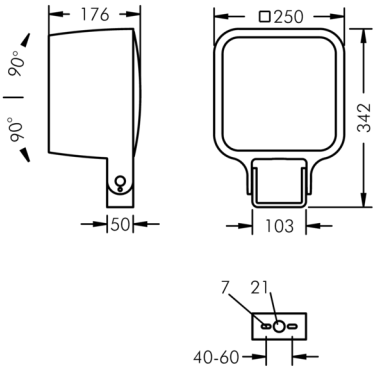

Monoflood 4

8 204 046 039

13 × 7,5 W, 5244 lm, 3000 K warmweiß, bandförmig, horizontal 9° / 40°

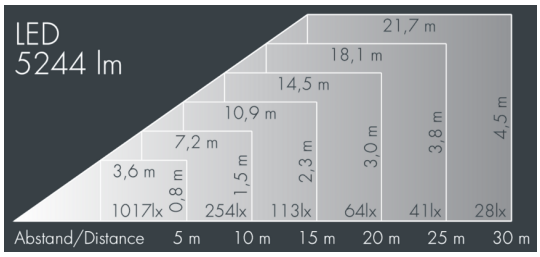

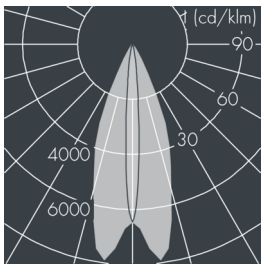

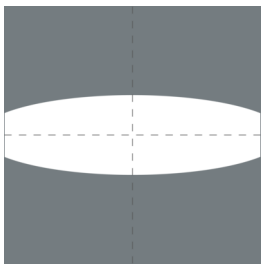

Auf Wunsch bieten wir die Leuchten in Sonderausführung an: Sonderfarben nach RAL, DB oder NCS in Polyesterpulverbeschichtung, Lichtfarben 2700 K oder weitere Lichtfarben, Ausführungen für erhöhte Umgebungstemperaturen.

Ausschreibungstext

Leuchtengehäuse aus hochkorrosionsbeständigem Aluminium-Druckguss AlSi12 (Leg. 230), Polyesterpulver beschichtet in hochwertig deckendem und UV-stabilen Schichtverfahren, Farbe: schwarz RAL 7021, alle äußeren Stahlteile aus rostfreiem Edelstahl, temperaturwechselbeständiges Sicherheitsglas (ESG) - einseitig entspiegelt, dunkler Siebdruck, Silikondichtung, Verschluss mit 4 Edelstahlschrauben, Bügel: 2 Bohrungen Ø 7 mm, Abstand 40-60 mm, 1 Mittelloch Ø 21 mm, Neigungsbereich: 180°, Kabelanschluss: M20, Anschlussklemme: 3-polig, präzise PMMA Optiken, Betriebsgerät (AC/DC) eingebaut, CRI > 80, max 3 SDCM, Lebensdauer L90/B10 > 50.000 h, Halbstreuwinkel: 9° / 40°, Leuchtenlichtstrom: 5244 lm, Anschlussleistung: 98 W, System-Lichtausbeute 54 lm/W, Schutzart IP67, Schutzklasse I, Schlagfestigkeit IK10, Windangriffsfläche 0,046 m², Abmessungen (L×H×B): 250 × 176 × 250 mm, Gewicht 6.6 kg

Der modulare Aufbau der Leuchte ermöglicht den Austausch einzelner Komponenten. Das Produkt erfüllt die grundlegenden Anforderungen der anwendbaren EU-Richtlinien und des Produktsicherheitsgesetzes und trägt die Kennzeichnung CE und ENEC.

IP67 IK10

Spezifikationen

Anschlussleistung	98 W	Halbstreuwinkel	9° / 40°
System-Lichtausbeute	54 lm/W	Gehäusefarbe	schwarz RAL 7021
Leuchtmittel	LED 3000 K	Anschlussleitung	Ø 6 – 13 mm
Farbwiedergabeindex	CRI > 80	Schutzart	IP67
Farbtoleranz	max 3 SDCM	Schutzklasse	I
Lebensdauer ta 25°C	L90/B10 > 50.000 h	Schlagfestigkeit	IK10
Betriebsgerät	on / off	Windangriffsfläche	0,046m²
Eingangsspannung AC	100 – 280 V	Abmessung	250 × 176 × 250 mm
Eingangsspannung DC	140 – 380 V	Gewicht	6,60 kg
Spannungsfestigkeit	4 kV L/N | 10 kV L/PE	Max. Umgebungstemp. ta	35°