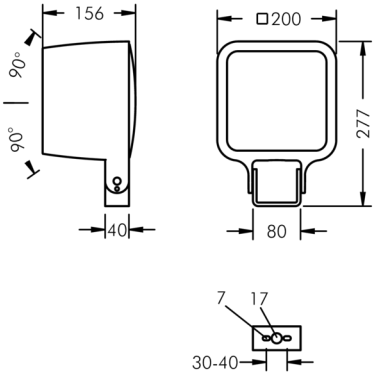


## Monoflood 3

8 203 045 019

9 × 5,9 W, 3765 lm, 4000 K neutralweiß, engstrahlend 5°

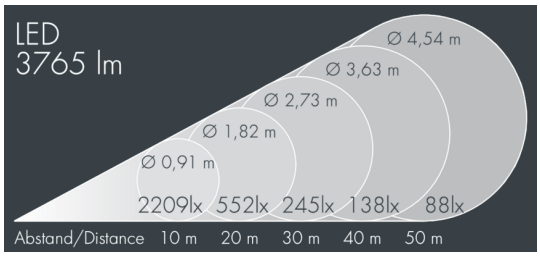


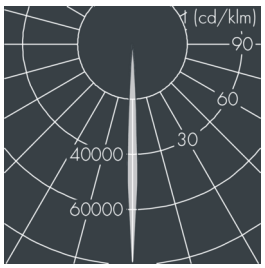


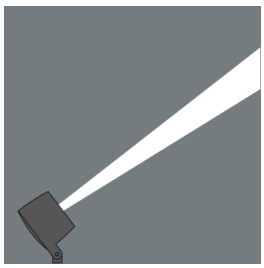

Auf Wunsch bieten wir die Leuchten in Sonderausführung an: Sonderfarben nach RAL, DB oder NCS in Polyesterpulverbeschichtung, Lichtfarben 2700 K oder weitere Lichtfarben, Ausführungen für erhöhte Umgebungstemperaturen.

### Ausschreibungstext

Leuchtengehäuse aus hochkorrosionsbeständigem Aluminium-Druckguss AlSi12 (Leg. 230), Polyesterpulver beschichtet in hochwertig deckendem und UV-stabilen Schichtverfahren, Farbe: schwarz RAL 7021, alle äußeren Stahlteile aus rostfreiem Edelstahl, temperaturwechselbeständiges Sicherheitsglas (ESG) - einseitig entspiegelt, dunkler Siebdruck, Silikondichtung, Verschluss mit 4 Edelstahlschrauben, Bügel: 2 Bohrungen Ø 7 mm, Abstand 30-40 mm, 1 Mittelloch Ø 17 mm, Neigungsbereich: 180°, Kabelanschluss: M20, Anschlussklemme: 3-polig, präzise PMMA Optiken, Betriebsgerät (AC/DC) eingebaut, CRI > 80, max 2 SDCM, Lebensdauer L90/B10 > 50.000 h, Halbstreuwinkel: 5°, Leuchtenlichtstrom: 3765 lm, Anschlussleistung: 53 W, System-Lichtausbeute 71 lm/W, Schutzart IP67, Schutzklasse I, Schlagfestigkeit IK10, Windangriffsfläche 0,032 m², Abmessungen (L×H×B): 200 × 156 × 200 mm, Gewicht 4.5 kg

Der modulare Aufbau der Leuchte ermöglicht den Austausch einzelner Komponenten. Das Produkt erfüllt die grundlegenden Anforderungen der anwendbaren EU-Richtlinien und des Produktsicherheitsgesetzes und trägt die Kennzeichnung CE und ENEC.

IP 67 IK 10

## Spezifikationen

| | | | |
|---|---|---|---|
| Anschlussleistung | 53 W | Halbstreuwinkel | 5° |
| System-Lichtausbeute | 71 lm/W | Gehäusefarbe | schwarz RAL 7021 |
| Leuchtmittel | LED 4000 K | Anschlussleitung | Ø 6 – 13 mm |
| Farbwiedergabeindex | CRI > 80 | Schutzart | IP67 |
| Farbtoleranz | max 2 SDCM | Schutzklasse | I |
| Lebensdauer ta 25°C | L90/B10 > 50.000 h | Schlagfestigkeit | IK10 |
| Betriebsgerät | on / off | Windangriffsfläche | 0,032m² |
| Eingangsspannung AC | 220 – 240 V | Abmessung | 200 × 156 × 200 mm |
| Eingangsspannung DC | 220 – 240 V | Gewicht | 4,50 kg |
| Spannungsfestigkeit | 2 kV L/N \| 4 kV L/PE | Max. Umgebungstemp. ta | 35° |
| Leuchten pro B16A / C16A | 10 / 16 | | |