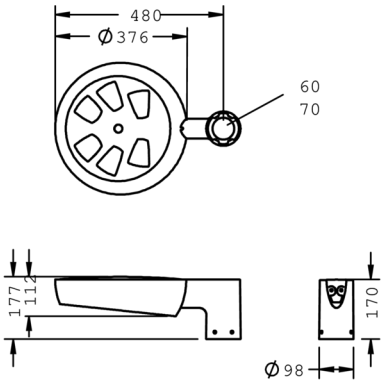

Metaspace

8 217 367 159

6 × 6,3 W, 3508 lm, 2700 K warmweiß, DALI, seitlich breitstrahlend 46° / 142°

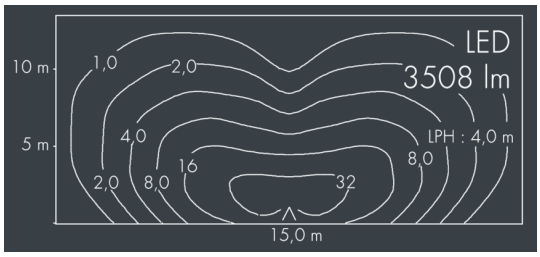

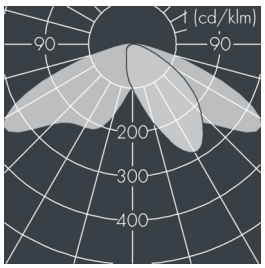

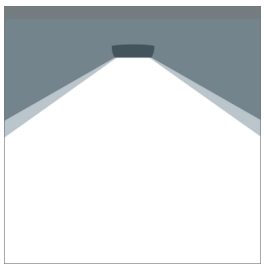

Auf Wunsch bieten wir die Leuchten in Sonderausführung an: Sonderfarben nach RAL, DB oder NCS in Polyesterpulverbeschichtung, Lichtfarben 2700 K oder weitere Lichtfarben, Ausführungen für erhöhte Umgebungstemperaturen.

Ausschreibungstext

Leuchtengehäuse aus hochkorrosionsbeständigem Aluminium-Druckguss AlSi12 (Leg. 230), Polyesterpulver beschichtet in hochwertig deckendem und UV-stabilen Schichtverfahren, Farbe: weiß RAL 9002, alle äußeren Stahlteile aus rostfreiem Edelstahl, temperaturwechselbeständiges, lichteffizientes Sicherheitsglas (ESG) - einseitig entspiegelt, dunkler Siebdruck, Silikondichtung, Verschluss mit 5 Edelstahlschrauben, mit 1-fach Mastaufsatz für Mastzopf Ø 60/76 mm, Befestigung mit 4 Gewindestiften M8, Kabelanschluss: M20, mit 8 m Gummi-Zuleitung H07RN-F5G1, Anschlussklemme: 5-polig, hocheffizienter metallisierter PC-Reflektor, Betriebsgerät (DALI) eingebaut, CRI > 80, 3, Lebensdauer L80/B20 > 50.000 h, Halbstreuwinkel: 46° / 142°, Leuchtenlichtstrom: 3508 lm, Anschlussleistung: 38 W, System-Lichtausbeute 93 lm/W, Schutzart IP65, Schutzklasse II, Schlagfestigkeit IK08, Windangriffsfläche 0,056 m², Abmessungen: Ø 376 mm, Breite 112 mm, Gewicht 5.1 kg

Der modulare Aufbau der Leuchte ermöglicht den Austausch einzelner Komponenten. Das Produkt erfüllt die grundlegenden Anforderungen der anwendbaren EU-Richtlinien und des Produktsicherheitsgesetzes und trägt die Kennzeichnung CE.

IP65 IK08

Spezifikationen

Anschlussleistung	38 W	Halbstreuwinkel	46° / 142°
System-Lichtausbeute	93 lm/W	Gehäusefarbe	weiß RAL 9002
Leuchtmittel	LED 2700 K	Schutzart	IP65
Farbwiedergabeindex	CRI > 80	Schutzklasse	II
Farbtoleranz	3	Schlagfestigkeit	IK08
Lebensdauer ta 25°C	L80/B20 > 50.000 h	Windangriffsfläche	0,056m²
Betriebsgerät	DALI	Abmessung	Ø 376 mm, Breite 112 mm
Eingangsspannung AC	220 – 240 V	Gewicht	5,10 kg
Eingangsspannung DC	220 – 240 V	Max. Umgebungstemp. ta	40°
Spannungsfestigkeit	6 kV L/N | 10 kV L/PE		
Leuchten pro B16A / C16A	20 / 33		