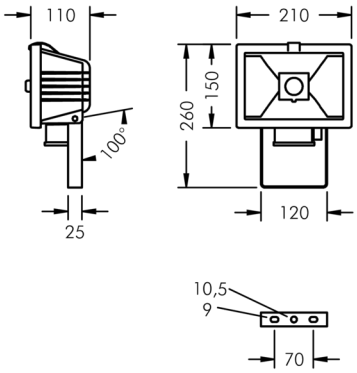

LED-Scheinwerfer Mini

8 540 095 059

41 W, 4255 lm, 4000 K neutralweiß,
breitstrahlend 56° / 72°

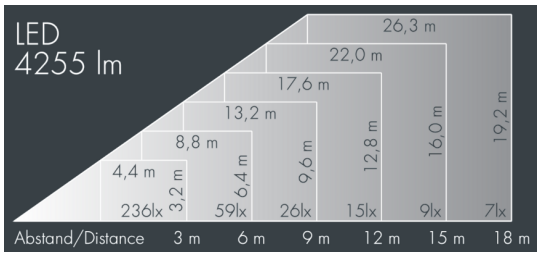

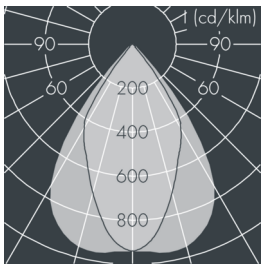

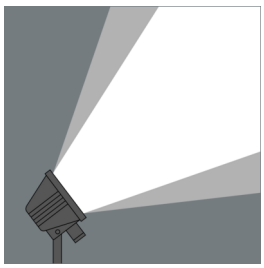

Auf Wunsch bieten wir die Leuchten in Sonderausführung an: Sonderfarben nach RAL, DB oder NCS in Polyesterpulverbeschichtung, Lichtfarben 2700 K oder weitere Lichtfarben, Ausführungen für erhöhte Umgebungstemperaturen.

Ausschreibungstext

Leuchtengehäuse aus Aluminium-Druckguss AlSi12 (Leg. 230), Polyesterpulver beschichtet in hochwertig deckendem und UV-stabilen Schichtverfahren, Farbe: unbeschichtet , alle äußeren Stahlteile aus rostfreiem Edelstahl, temperaturwechselbeständiges Sicherheitsglas (ESG) - einseitig entspiegelt, Silikondichtung, 1 Edelstahlspannverschluss, Montagebügel aus Edelstahl, 2 Bohrungen Ø 9 mm, Abstand 70 mm, 1 Mittelloch Ø 10,5 mm, Neigungsbereich: 100°, Kabelanschluss: PG 11, Anschlussklemme: 3-polig, Achsensymmetrischer hochglänzender Hammerschlag Aluminiumreflektor, Betriebsgerät eingebaut, CRI > 80, max 2 SDCM, Lebensdauer L90/B10 > 50.000 h, Halbstreuwinkel: 56° / 72°, Leuchtenlichtstrom: 4255 lm, Anschlussleistung: 41 W, System-Lichtausbeute 104 lm/W, Schutzart IP65, Schutzklasse I, Schlagfestigkeit IK08, Windangriffsfläche 0,04 m², Abmessungen (L×H×B): 210 × 110 × 150 mm, Gewicht 1.7 kg

Der modulare Aufbau der Leuchte ermöglicht den Austausch einzelner Komponenten. Das Produkt erfüllt die grundlegenden Anforderungen der anwendbaren EU-Richtlinien und des Produktsicherheitsgesetzes und trägt die Kennzeichnung CE und ENEC.

IP65 IK08

Spezifikationen

Anschlussleistung	41 W
System-Lichtausbeute	104 lm/W
Leuchtmittel	LED 4000 K
Farbwiedergabeindex	CRI > 80
Farbtoleranz	max 2 SDCM
Lebensdauer ta 25°C	L90/B10 > 50.000 h
Betriebsgerät	on / off
Eingangsspannung AC	120 – 277 V

Halbstreuwinkel	56° / 72°
Gehäusefarbe	unbeschichtet
Anschlussleitung	Ø 5 – 13 mm
Schutzart	IP65
Schutzklasse	I
Schlagfestigkeit	IK08
Windangriffsfläche	0,04m²
Abmessung	210 × 110 × 150 mm
Gewicht	1,70 kg
Max. Umgebungstemp. ta	35°