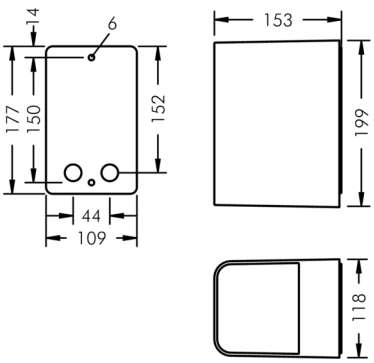

Highrise

8 365 546 099

2 × 18 W, 3087 lm, 3000 K warmweiß,
oben breitstrahlend, unten asymmetrisch strahlend
oben 58° / unten 60°

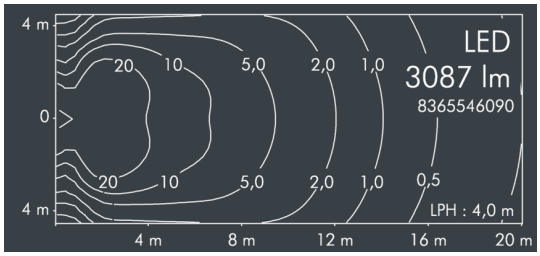

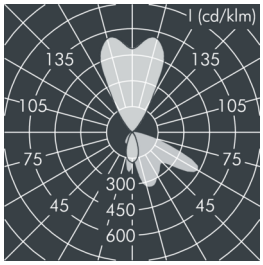

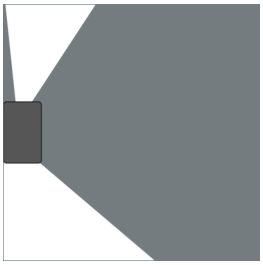

Auf Wunsch bieten wir die Leuchten in Sonderausführung an: Sonderfarben nach RAL, DB oder NCS in Polyesterpulverbeschichtung, Lichtfarben 2700 K oder weitere Lichtfarben, Ausführungen für erhöhte Umgebungstemperaturen.

Ausschreibungstext

Leuchtengehäuse aus hochkorrosionsbeständigem Aluminium-Druckguss AlSi12 (Leg. 230), Polyesterpulver beschichtet in hochwertig deckendem und UV-stabilen Schichtverfahren, Farbe: schwarz RAL 7021, alle äußeren Stahlteile aus rostfreiem Edelstahl, temperaturwechselbeständige, lichteffiziente Sicherheitsgläser (ESG) - einseitig entspiegelt, dunkler Siebdruck, Silikondichtung, Befestigung auf Wanddose mit 2 Edelstahlschrauben, Befestigungsdose: 2 Bohrungen Ø 6 mm, Abstand 150 mm, Kabelanschluss:
2x Ø 7-10 mm UP und AP, Anschlussklemme: 3-polig, hocheffizienter Aluminiumreflektor, Betriebsgerät (AC/DC) eingebaut, CRI > 80, max 3 SDCM,
Lebensdauer L80/B20 > 50.000 h, Halbstreuwinkel: oben 58°, Hauptlichtwinkel: unten 60°, Leuchtenlichtstrom: 3087 lm, Anschlussleistung: 36 W, System-Lichtausbeute 86 lm/W, Schutzart IP65, Schutzklasse I, Schlagfestigkeit IK08, Windangriffsfläche 0,03 m², Abmessungen (L×H×B): 153 × 199 × 118 mm, Gewicht 2.8 kg

Der modulare Aufbau der Leuchte ermöglicht den Austausch einzelner Komponenten. Das Produkt erfüllt die grundlegenden Anforderungen der anwendbaren EU-Richtlinien und des Produktsicherheitsgesetzes und trägt die Kennzeichnung CE.

IP65 IK08

Spezifikationen

Anschlussleistung	36 W	Halbstreuwinkel	oben 58°
System-Lichtausbeute	86 lm/W	Hauptlichtwinkel	unten 60°
Leuchtmittel	LED 3000 K	Gehäusefarbe	schwarz RAL 7021
Farbwiedergabeindex	CRI > 80	Schutzart	IP65
Farbtoleranz	max 3 SDCM	Schutzklasse	I
Lebensdauer ta 25°C	L80/B20 > 50.000 h	Schlagfestigkeit	IK08
Betriebsgerät	on / off	Windangriffsfläche	0,03m²
Eingangsspannung AC	220 – 240 V	Abmessung	153 × 199 × 118 mm
Eingangsspannung DC	220 – 240 V	Gewicht	2,80 kg
Spannungsfestigkeit	2 kV L/N | 4 kV L/PE	Max. Umgebungstemp. ta	35°
Leuchten pro B16A / C16A	50 / 85		