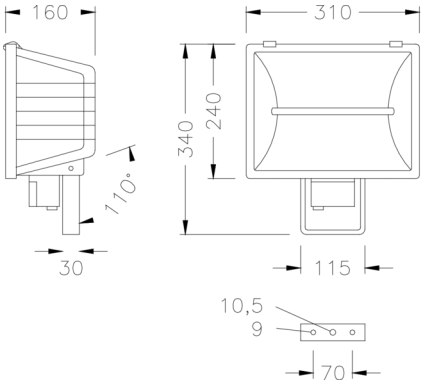

Halogen-Scheinwerfer

8 535 091 009

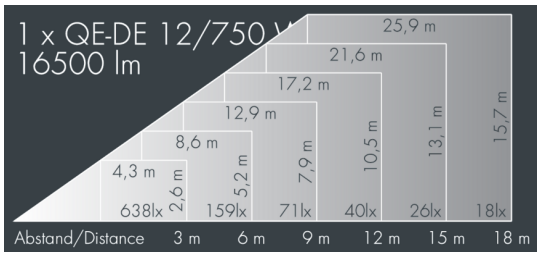

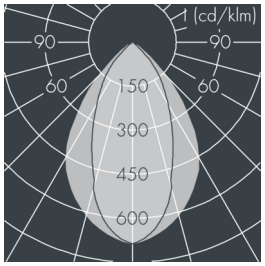

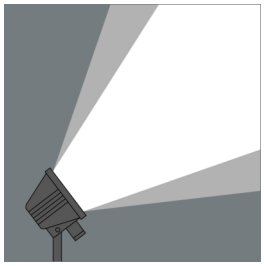

Auf Wunsch bieten wir die Leuchten in Sonderausführung an: Sonderfarben nach RAL, DB oder NCS in Polyesterpulverbeschichtung, Lichtfarben 2700 K oder weitere Lichtfarben, Ausführungen für erhöhte Umgebungstemperaturen.

Ausschreibungstext

unbeschichtet, Farbe: unbeschichtet , alle äußeren Stahlteile aus rostfreiem Edelstahl, 2 Edelstahlspannverschlüsse, Montagebügel aus Aluminium: 2 Bohrungen Ø 9 mm, Abstand 70 mm, 1 Mittelloch Ø 10,5 mm, Neigungsbereich: 110°, Kabelanschluss: PG11, Anschlussklemme: 3-polig, achsensymmetrischer Aluminiumreflektor Struktur geglänzt, Halbstreuwinkel: 48°, Leuchtenlichtstrom: 16500 lm, Anschlussleistung: 750 W, System-Lichtausbeute 22 lm/W, Schutzart IP55, Schutzklasse I, Schlagfestigkeit IK07, Abmessungen (L×H×B): 310 × 160 × 240 mm, Gewicht 3.2 kg

Der modulare Aufbau der Leuchte ermöglicht den Austausch einzelner Komponenten. Das Produkt erfüllt die grundlegenden Anforderungen der anwendbaren EU-Richtlinien und des Produktsicherheitsgesetzes und trägt die Kennzeichnung CE.

IP 55 IK07

Spezifikationen

Anschlussleistung	750 W
System-Lichtausbeute	22 lm/W
Betriebsgerät	on / off
Halbstreuwinkel	48°
Gehäusefarbe	unbeschichtet
Anschlussleitung	Ø 5 – 13 mm
Schutzart	IP55
Schutzklasse	I
Schlagfestigkeit	IK07
Abmessung	310 × 160 × 240 mm
Gewicht	3,20 kg