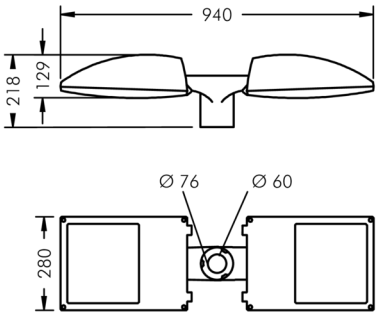

Fluxa A

8 286 466 149

2 x 1 × 63 W, 7103 lm, 3000 K warmweiß, DALI, asymmetrisch 60°

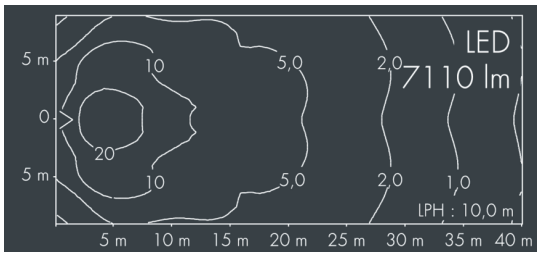

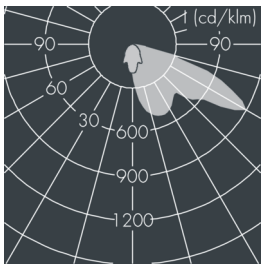

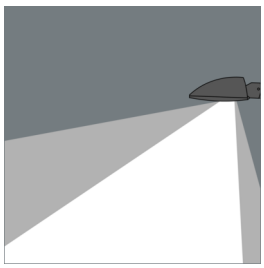

Auf Wunsch bieten wir die Leuchten in Sonderausführung an: Sonderfarben nach RAL, DB oder NCS in Polyesterpulverbeschichtung, Lichtfarben 2700 K oder weitere Lichtfarben, Ausführungen für erhöhte Umgebungstemperaturen.

Ausschreibungstext

Leuchtengehäuse aus hochkorrosionsbeständigem Aluminium-Druckguss AlSi12 (Leg. 230), Polyesterpulver beschichtet in hochwertig deckendem und UV-stabilen Schichtverfahren, Farbe: weiß RAL 9002, alle äußeren Stahlteile aus rostfreiem Edelstahl, temperaturwechselbeständiges Sicherheitsglas (ESG) - einseitig entspiegelt, Silikondichtung, Verschluss mit 2 x 4 Edelstahlschrauben, mit 2-fach Mastaufsatz, für Mastzopf Ø 60/76 mm, mit 2 x 8 m Gummi-Zuleitung H05RN-F5G1, Kabelanschluss: M20, Anschlussklemme: 5-polig, hocheffizienter eloxierter matt glänzender Aluminiumreflektor, Betriebsgerät (dimmbar DALI / StepDim / AstroDim) eingebaut, CRI > 70, max 2 SDCM, Lebensdauer L90/B10 > 50.000 h, Leuchtenlichtstrom: 7103 lm, Anschlussleistung: 63 W, System-Lichtausbeute 113 lm/W, Schutzart IP67, Schutzklasse I, Schlagfestigkeit IK08, Windangriffsfläche 0,11 m², Abmessungen (L×H×B): 380 × 131 × 280 mm, Gewicht 12.3 kg

Der modulare Aufbau der Leuchte ermöglicht den Austausch einzelner Komponenten. Das Produkt erfüllt die grundlegenden Anforderungen der anwendbaren EU-Richtlinien und des Produktsicherheitsgesetzes und trägt die Kennzeichnung CE und ENEC.

IP67 IK08

Spezifikationen

Anschlussleistung	63 W
System-Lichtausbeute	113 lm/W
Leuchtmittel	LED 3000 K
Farbwiedergabeindex	CRI > 70
Farbtoleranz	max 2 SDCM
Lebensdauer ta 25°C	L90/B10 > 50.000 h
Betriebsgerät	DALI
Eingangsspannung AC	170 – 260 V
Eingangsspannung DC	176 – 276 V
Spannungsfestigkeit	6 kV L/N | 10 kV L/PE
Leuchten pro B16A / C16A	12 / 0
Gehäusefarbe	weiß RAL 9002
Anschlussleitung	Ø 8 – 15 mm
Schutzart	IP67
Schutzklasse	I
Schlagfestigkeit	IK08
Windangriffsfläche	0,11m²
Abmessung	380 × 131 × 280 mm
Gewicht	12,30 kg
Max. Umgebungstemp. ta	45°