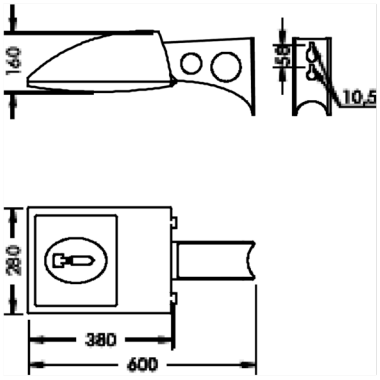


## Fluxa A

8 272 345 009

Für Keramikbrennerlampen (HIT-CE)

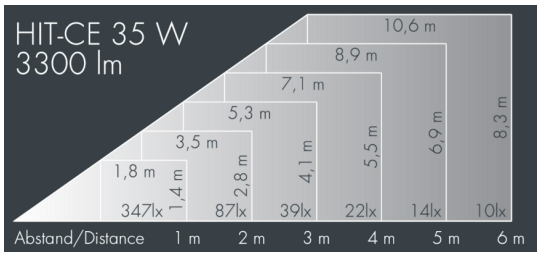


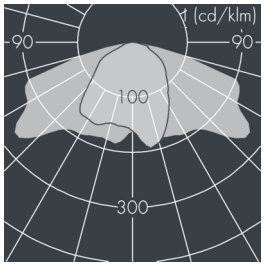


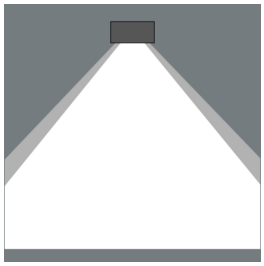

Auf Wunsch bieten wir die Leuchten in Sonderausführung an: Sonderfarben nach RAL, DB oder NCS in Polyesterpulverbeschichtung, Lichtfarben 2700 K oder weitere Lichtfarben, Ausführungen für erhöhte Umgebungstemperaturen.

### Ausschreibungstext

Leuchtengehäuse aus hochkorrosionsbeständigem Aluminium-Druckguss AlSi12 (Leg. 230), Polyesterpulver beschichtet in hochwertig deckendem und UV-stabilen Schichtverfahren, Farbe: schwarz RAL 7021, alle äußeren Stahlteile aus rostfreiem Edelstahl, temperaturwechselbeständiges Sicherheitsglas (ESG) - einseitig entspiegelt, Silikondichtung, Verschluss mit 4 Edelstahlschrauben, Ausleger 230 mm: 2 Bohrungen Ø 10,5 mm, Abstand 58 mm, Kabelanschluss: M20, Anschlussklemme: 3-polig, Aluminiumreflektor hochglänzend, Vorschaltgerät und Zündgerät eingebaut, unkompensiert, Kompensation auf Anfrage, Halbstreuwinkel: 82°, Leuchtenlichtstrom: 3300 lm, Anschlussleistung: 35 W, System-Lichtausbeute 82 lm/W, Schutzart IP65, Schutzklasse I, Schlagfestigkeit IK08, Windangriffsfläche 0,11 m², Abmessungen (L×H×B): 370 × 150 × 275 mm, Gewicht 9 kg

Der modulare Aufbau der Leuchte ermöglicht den Austausch einzelner Komponenten. Das Produkt erfüllt die grundlegenden Anforderungen der anwendbaren EU-Richtlinien und des Produktsicherheitsgesetzes und trägt die Kennzeichnung CE.

IP65 IK08

## Spezifikationen

| | |
|---|---|
| Anschlussleistung | 35 W |
| System-Lichtausbeute | 82 lm/W |
| Betriebsgerät | on / off |
| Halbstreuwinkel | 82° |
| Gehäusefarbe | schwarz RAL 7021 |
| Anschlussleitung | Ø 8 – 15 mm |
| Schutzart | IP65 |
| Schutzklasse | I |
| Schlagfestigkeit | IK08 |
| Windangriffsfläche | 0,11m² |
| Abmessung | 370 × 150 × 275 mm |
| Gewicht | 9,00 kg |