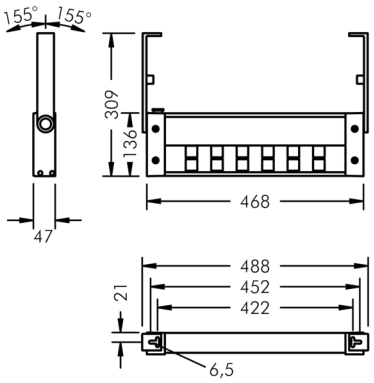

Ecovision

8 707 145 209

12 × 2,5 W, 2395 lm, 4000 K neutralweiß, 1-10V, wandflutend 15° / 103°

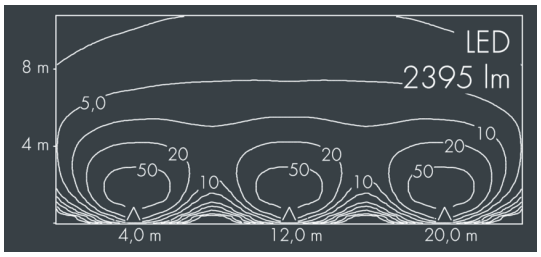

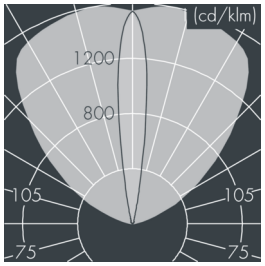

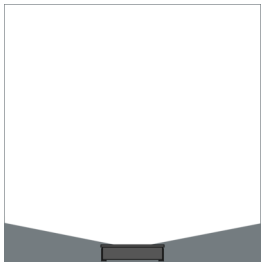

Auf Wunsch bieten wir die Leuchten in Sonderausführung an: Sonderfarben nach RAL, DB oder NCS in Polyesterpulverbeschichtung, Lichtfarben 2700 K oder weitere Lichtfarben, Ausführungen für erhöhte Umgebungstemperaturen.

Ausschreibungstext

Leuchtengehäuse aus Aluminiumprofil und Aluminium-Druckguss AlSi12 (Leg. 230), Polyesterpulver beschichtet in hochwertig deckendem und UV-stabilen Schichtverfahren, Farbe: schwarz RAL 7021, alle äußeren Stahlteile aus rostfreiem Edelstahl, Abdeckscheibe aus stoßfestem, UV stabilisiertem Polycarbonat, Silikondichtung, mit 4 Edelstahlschrauben, Wandausleger: 2 Bohrungen Ø 6,5 mm, Abstand 422 mm, Neigungsbereich: 310°, Kabelanschluss: PG11, Anschlussklemme: 5-polig, hocheffiziente lichttechnische Optiken aus transparentem thermoplastischem Kunststoff für gezielte Beleuchtungsaufgaben, Betriebsgerät (1-10 V) eingebaut, CRI > 80, max 2 SDCM, Lebensdauer L90/B10 > 50.000 h, Halbstreuwinkel: 15° / 103°, Leuchtenlichtstrom: 2395 lm, Anschlussleistung: 29 W, System-Lichtausbeute 83 lm/W, Schutzart IP65, Schutzklasse I, Schlagfestigkeit IK10, Windangriffsfläche 0,06 m², Abmessungen (L×H×B): 470 × 47 × 135 mm, Gewicht 2.9 kg

Der modulare Aufbau der Leuchte ermöglicht den Austausch einzelner Komponenten. Das Produkt erfüllt die grundlegenden Anforderungen der anwendbaren EU-Richtlinien und des Produktsicherheitsgesetzes und trägt die Kennzeichnung CE.

IP65 IK10

Spezifikationen

Anschlussleistung	29 W
System-Lichtausbeute	83 lm/W
Leuchtmittel	LED 4000 K
Farbwiedergabeindex	CRI > 80
Farbtoleranz	max 2 SDCM
Lebensdauer ta 25°C	L90/B10 > 50.000 h
Betriebsgerät	1-10V
Halbstreuwinkel	15° / 103°
Gehäusefarbe	schwarz RAL 7021
Anschlussleitung	Ø 7 – 9 mm
Schutzart	IP65
Schutzklasse	I
Schlagfestigkeit	IK10
Windangriffsfläche	0,06m²
Abmessung	470 × 47 × 135 mm
Gewicht	2,90 kg
Max. Umgebungstemp. ta	35°