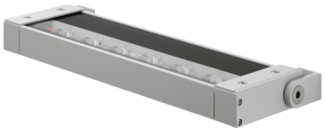

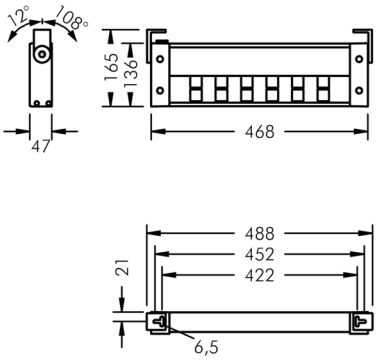

Ecovision

8 707 056 209

12 × 2,5 W, 2238 lm, 3000 K warmweiß, 1-10V, wandflutend 15° / 103°

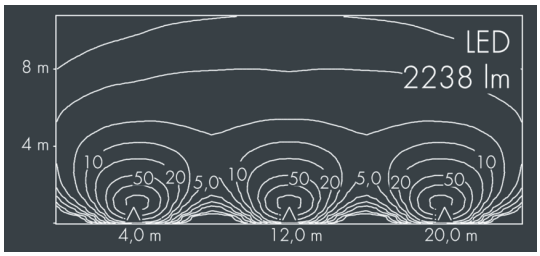

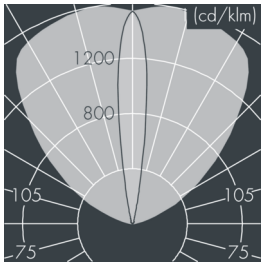

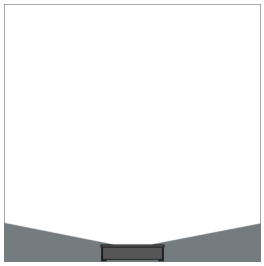

Auf Wunsch bieten wir die Leuchten in Sonderausführung an: Sonderfarben nach RAL, DB oder NCS in Polyesterpulverbeschichtung, Lichtfarben 2700 K oder weitere Lichtfarben, Ausführungen für erhöhte Umgebungstemperaturen.

Ausschreibungstext

Leuchtengehäuse aus Aluminiumprofil und Aluminium-Druckguss AlSi12 (Leg. 230), Polyesterpulver beschichtet in hochwertig deckendem und UV-stabilen Schichtverfahren, Farbe: silbergrau , alle äußeren Stahlteile aus rostfreiem Edelstahl, Abdeckscheibe aus stoßfestem, UV stabilisiertem Polycarbonat, Silikondichtung, mit 4 Edelstahlschrauben, Befestigungswinkel: 2 Bohrungen Ø 6,5 mm, Abstand 422 mm, Neigungsbereich: 120°, Kabelanschluss: PG11, Anschlussklemme: 5-polig, hocheffiziente lichttechnische Optiken aus transparentem thermoplastischem Kunststoff für gezielte Beleuchtungsaufgaben, Betriebsgerät (1-10 V) eingebaut, CRI > 80, max 2 SDCM,
Lebensdauer L90/B10 > 50.000 h,
Halbstreuwinkel: 15° / 103°, Leuchtenlichtstrom: 2238 lm, Anschlussleistung: 29 W, System-Lichtausbeute 78 lm/W, Schutzart IP65, Schutzklasse I, Schlagfestigkeit IK10, Windangriffsfläche 0,06 m², Abmessungen (L×H×B): 470 × 47 × 135 mm, Gewicht 2.9 kg

Der modulare Aufbau der Leuchte ermöglicht den Austausch einzelner Komponenten. Das Produkt erfüllt die grundlegenden Anforderungen der anwendbaren EU-Richtlinien und des Produktsicherheitsgesetzes und trägt die Kennzeichnung CE.

IP65 IK10

Spezifikationen

Anschlussleistung	29 W	Halbstreuwinkel	15° / 103°
System-Lichtausbeute	78 lm/W	Gehäusefarbe	silbergrau
Leuchtmittel	LED 3000 K	Anschlussleitung	Ø 7 – 9 mm
Farbwiedergabeindex	CRI > 80	Schutzart	IP65
Farbtoleranz	max 2 SDCM	Schutzklasse	I
Lebensdauer ta 25°C	L90/B10 > 50.000 h	Schlagfestigkeit	IK10
Betriebsgerät	1-10V	Windangriffsfläche	0,06m²
		Abmessung	470 × 47 × 135 mm
		Gewicht	2,90 kg
		Max. Umgebungstemp. ta	35°