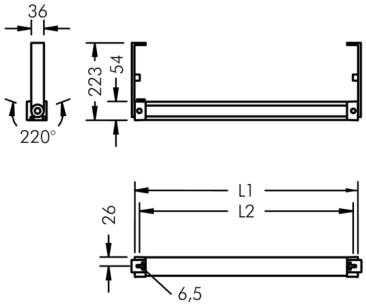

Ecoline

8 793 946 019

3 × 2 W, 595 lm, 3000 K warmweiß, engstrahlend 6°

L1 = 362 mm, L2 = 315 mm

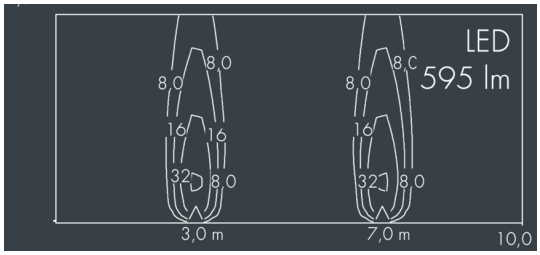

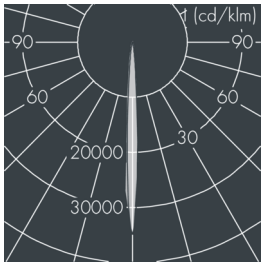

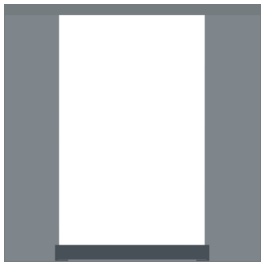

Auf Wunsch bieten wir die Leuchten in Sonderausführung an: Sonderfarben nach RAL, DB oder NCS in Polyesterpulverbeschichtung, Lichtfarben 2700 K oder weitere Lichtfarben, Ausführungen für erhöhte Umgebungstemperaturen.

Ausschreibungstext

Leuchtengehäuse aus Aluminiumprofil und hochkorrosionsbeständigem Aluminium-Druckguss AlSi12 (Leg. 230), Polyesterpulver beschichtet in hochwertig deckendem und UV-stabilen Schichtverfahren, Farbe: schwarz RAL 7021, alle äußeren Stahlteile aus rostfreiem Edelstahl, Abdeckscheibe aus stoßfestem, UV stabilisiertem Polycarbonat mit bedruckter Teilsatinierung zur gleichmäßigen Lichtpunkt-Zerlegung, Silikondichtung, Verschluss mit 2 Edelstahlschrauben, Wandausleger: 2 Bohrungen Ø 6,5 mm, Abstand L2, Neigungsbereich: 220°, Kabelanschluss: M20, Anschlussklemme: 3-polig, hocheffiziente lichttechnische Optiken aus transparentem thermoplastischem Kunststoff für gezielte Beleuchtungsaufgaben, Betriebsgerät (AC/DC) eingebaut, CRI > 80, mxmax 2 SDCM, Lebensdauer L90/B10 > 50.000 h, Halbstreuwinkel: 6°, Leuchtenlichtstrom: 595 lm, Anschlussleistung: 10 W, System-Lichtausbeute 60 lm/W, Schutzart IP65, Schutzklasse I, Schlagfestigkeit IK10, Windangriffsfläche 0,1 m², Abmessungen (L×H×B): 362 × 57 × 54 mm, Gewicht 2 kg

Der modulare Aufbau der Leuchte ermöglicht den Austausch einzelner Komponenten. Das Produkt erfüllt die grundlegenden Anforderungen der anwendbaren EU-Richtlinien und des Produktsicherheitsgesetzes und trägt die Kennzeichnung CE und ENEC.

IP65 IK10

Spezifikationen

Anschlussleistung	10 W	Halbstreuwinkel	6°
System-Lichtausbeute	60 lm/W	Gehäusefarbe	schwarz RAL 7021
Leuchtmittel	LED 3000 K	Anschlussleitung	Ø 6 – 10 mm
Farbwiedergabeindex	CRI > 80	Schutzart	IP65
Farbtoleranz	mxmax 2 SDCM	Schutzklasse	I
Lebensdauer ta 25°C	L90/B10 > 50.000 h	Schlagfestigkeit	IK10
Betriebsgerät	on / off	Windangriffsfläche	0,1m²
Eingangsspannung AC	120 – 240 V	Abmessung	362 × 57 × 54 mm
Eingangsspannung DC	150 – 250 V	Gewicht	2,00 kg
Spannungsfestigkeit	2 kV L/N | 2 kV L/PE	Max. Umgebungstemp. ta	40°
Leuchten pro B16A / C16A	27 / 45		