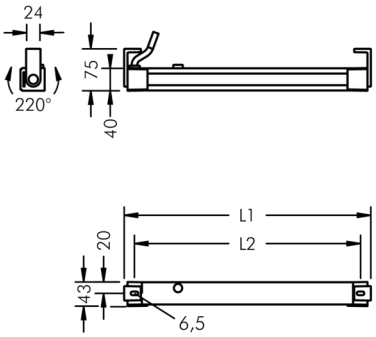

Ecoline Mini

8 766 345 089

15 × 1,8 W, 1451 lm, 4000 K neutralweiß, asymmetrisch 30°

L1 = 1550 mm, L2 = 1513 mm

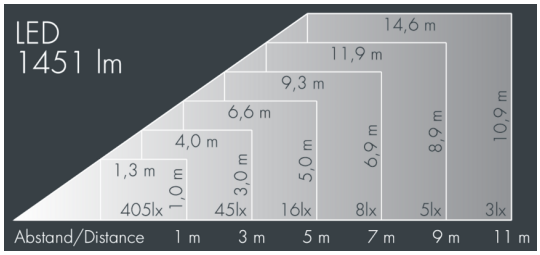

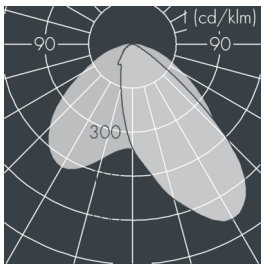

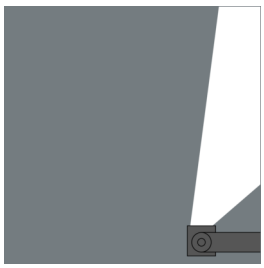

Auf Wunsch bieten wir die Leuchten in Sonderausführung an: Sonderfarben nach RAL, DB oder NCS in Polyesterpulverbeschichtung, Lichtfarben 2700 K oder weitere Lichtfarben, Ausführungen für erhöhte Umgebungstemperaturen.

Ausschreibungstext

Leuchtengehäuse aus Aluminiumprofil und hochkorrosionsbeständigem Aluminium-Druckguss AlSi12 (Leg. 230), Polyesterpulver beschichtet in hochwertig deckendem und UV-stabilen Schichtverfahren, Farbe: schwarz RAL 7021, alle äußeren Stahlteile aus rostfreiem Edelstahl, Polycarbonat-Abdeckung, mit bedruckter Teilsatinierung zur gleichmäßigen Lichtpunkt Aufweitung, Silikondichtung, Befestigungswinkel: 2 Langlöcher Ø 6,5 mm, Abstand L2, Neigungsbereich: 220°, Kabelanschluss: M16, mit 1 m Zuleitung H05RN-F3G1, Anschlussklemme: 3-polig, hocheffiziente lichttechnische Optiken aus transparentem thermoplastischem Kunststoff für eine gezielte Lichtverteilung, Betriebsgerät (AC/DC) eingebaut, CRI > 80, max 2 SDCM, Lebensdauer L90/B10 > 50.000 h, Leuchtenlichtstrom: 1451 lm, Anschlussleistung: 26 W, System-Lichtausbeute 56 lm/W, Schutzart IP65, Schutzklasse I, Schlagfestigkeit IK10, Windangriffsfläche 0,059 m², Abmessungen (L×H×B): 1550 × 43 × 40 mm, Gewicht 3 kg

Der modulare Aufbau der Leuchte ermöglicht den Austausch einzelner Komponenten. Das Produkt erfüllt die grundlegenden Anforderungen der anwendbaren EU-Richtlinien und des Produktsicherheitsgesetzes und trägt die Kennzeichnung CE.

IP65 IK10

Spezifikationen

Anschlussleistung	26 W	Gehäusefarbe	schwarz RAL 7021
System-Lichtausbeute	56 lm/W	Anschlussleitung	Ø 5 – 9 mm
Leuchtmittel	LED 4000 K	Schutzart	IP65
Farbwiedergabeindex	CRI > 80	Schutzklasse	I
Farbtoleranz	max 2 SDCM	Schlagfestigkeit	IK10
Lebensdauer ta 25°C	L90/B10 > 50.000 h	Windangriffsfläche	0,059m²
Betriebsgerät	on / off	Abmessung	1550 × 43 × 40 mm
Eingangsspannung AC	220 – 240 V	Gewicht	3,00 kg
Eingangsspannung DC	195 – 250 V	Max. Umgebungstemp. ta	50°
Spannungsfestigkeit	1 kV L/N | 1 kV L/PE		