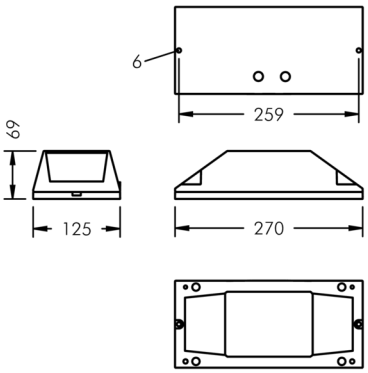

Arclux

8 375 055 109

2 × 6,5 W, 977 lm, 4000 K neutralweiß, DALI, Fensterleuchte 12° / 180°

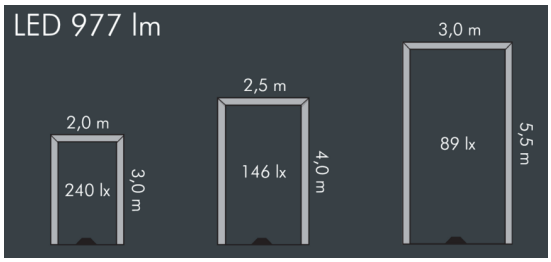

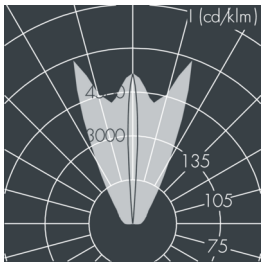

Auf Wunsch bieten wir die Leuchten in Sonderausführung an: Sonderfarben nach RAL, DB oder NCS in Polyesterpulverbeschichtung, Lichtfarben 2700 K oder weitere Lichtfarben, Ausführungen für erhöhte Umgebungstemperaturen.

Ausschreibungstext

Leuchtengehäuse aus hochkorrosionsbeständigem Aluminium-Druckguss AlSi12 (Leg. 230), Polyesterpulver beschichtet in hochwertig deckendem und UV-stabilen Schichtverfahren, Farbe: silbergrau RAL 9006, alle äußeren Stahlteile aus rostfreiem Edelstahl, dunkler Siebdruck, Silikondichtung, 2 Befestigungsbohrungen Ø 6 mm, Abstand 259 mm, Neigungsausgleich durch 4 x M6 Gewindestifte, Kabelanschluss: 2 x M20, Anschlussklemme: 5-polig, Lichtlenkung durch hochpräzises Optiksystem über speziell entwickelte Reflektoren für einen gleichmäßigen Lichtbogen, Betriebsgerät (DALI) eingebaut, CRI > 80, max 2 SDCM, Lebensdauer L90/B10 > 50.000 h, Halbstreuwinkel: 12° / 180°, Leuchtenlichtstrom: 977 lm, Anschlussleistung: 13 W, System-Lichtausbeute 73 lm/W, Schutzart IP67, Schutzklasse I, Schlagfestigkeit IK08, Abmessungen (L×H×B): 270 × 70 × 125 mm, Gewicht 1.6 kg

Der modulare Aufbau der Leuchte ermöglicht den Austausch einzelner Komponenten. Das Produkt erfüllt die grundlegenden Anforderungen der anwendbaren EU-Richtlinien und des Produktsicherheitsgesetzes und trägt die Kennzeichnung CE und ENEC.

IP67 IK08

Spezifikationen

Anschlussleistung	13 W	Halbstreuwinkel	12° / 180°
System-Lichtausbeute	73 lm/W	Gehäusefarbe	silbergrau RAL 9006
Leuchtmittel	LED 4000 K	Anschlussleitung	Ø 6 – 13 mm
Farbwiedergabeindex	CRI > 80	Schutzart	IP67
Farbtoleranz	max 2 SDCM	Schutzklasse	I
Lebensdauer ta 25°C	L90/B10 > 50.000 h	Schlagfestigkeit	IK08
Betriebsgerät	DALI	Abmessung	270 × 70 × 125 mm
		Gewicht	1,60 kg
		Max. Umgebungstemp. ta	35°