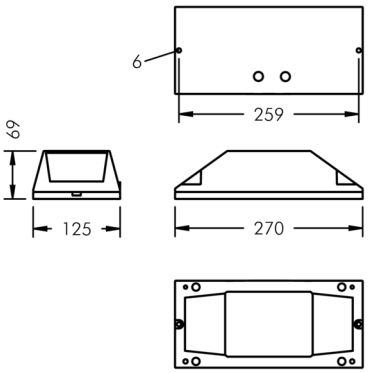

Arclux

8 374 059 009

2 × 6 W (max.12 W), 105 lm,
RGBW (3000 K) warmweiß, DMX,
Fensterleuchte 10° / 180°

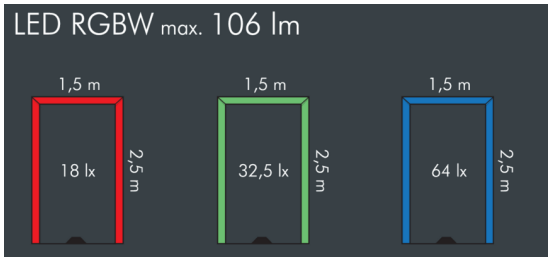

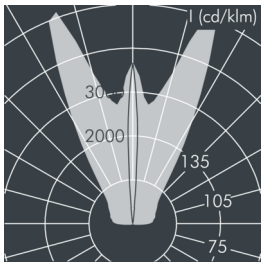

Auf Wunsch bieten wir die Leuchten in Sonderausführung an: Sonderfarben nach RAL, DB oder NCS in Polyesterpulverbeschichtung, Lichtfarben 2700 K oder weitere Lichtfarben, Ausführungen für erhöhte Umgebungstemperaturen.

Ausschreibungstext

Leuchtengehäuse aus hochkorrosionsbeständigem Aluminium-Druckguss AlSi12 (Leg. 230), Polyesterpulver beschichtet in hochwertig deckendem und UV-stabilen Schichtverfahren, Farbe: silbergrau , alle äußeren Stahlteile aus rostfreiem Edelstahl, lichteffizientes Sicherheitsglas (ESG) - einseitig entspiegelt, dunkler Siebdruck, Silikondichtung, 2 Befestigungsbohrungen Ø 6 mm, Abstand 259 mm, Neigungsausgleich durch 4 x M6 Gewindestifte, Kabelanschluss: 2 x M20, Anschlussklemme: 9-polig, Lichtlenkung durch hochpräzises Optiksystem über speziell entwickelte Reflektoren für einen gleichmäßigen Lichtbogen, DMX 512 adressierbares Betriebsgerät eingebaut, max 2 SCDM,
Lebensdauer L90/B10 > 50.000 h,
Halbstreuwinkel: 10° / 180°, Leuchtenlichtstrom: 105 lm,
Anschlussleistung: 12 W, System-Lichtausbeute 9 lm/W,
Schutzart IP67, Schutzklasse I, Schlagfestigkeit IK08,
Abmessungen (L×H×B): 125 × 70 × 270 mm, Gewicht 1.5 kg

Der modulare Aufbau der Leuchte ermöglicht den Austausch einzelner Komponenten. Das Produkt erfüllt die grundlegenden Anforderungen der anwendbaren EU-Richtlinien und des Produktsicherheitsgesetzes und trägt die Kennzeichnung CE.

IP67 IK08

Spezifikationen

Anschlussleistung	12 W	Halbstreuwinkel	10° / 180°
System-Lichtausbeute	9 lm/W	Gehäusefarbe	silbergrau
Leuchtmittel	LED RGBW (3000 K)	Anschlussleitung	Ø 6 – 13 mm
Farbtoleranz	max 2 SCDM	Schutzart	IP67
Lebensdauer ta 25°C	L90/B10 > 50.000 h	Schutzklasse	I
Betriebsgerät	DMX	Schlagfestigkeit	IK08
Eingangsspannung AC	85 – 264 V	Abmessung	125 × 70 × 270 mm
Eingangsspannung DC	120 – 370 V	Gewicht	1,50 kg
		Max. Umgebungstemp. ta	40°